総合カタログ

K.TEC
EXTERIOR PRODUCTS
TOTAL CATALOG

街を彩り、建築現場を支える
一本の柱でありたいと
私たちは考えています。

アルミ手摺と建築金物のことなら
私たちにお任せください

INDEX

PRODUCT LINE UP

施工実績 01 ▶

商品体系 03 ▶

型図一覧表 17 ▶

技術資料 42 ▶

BJ 商品体系 44 ▶

BL 型図 51 ▶

工事経歴一覧 52 ▶

施工実績

長年の経験で培った
確かな技術力で
加工から施工までを
行います。

アイランドアイ　商業棟

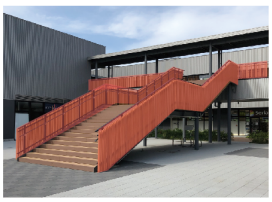

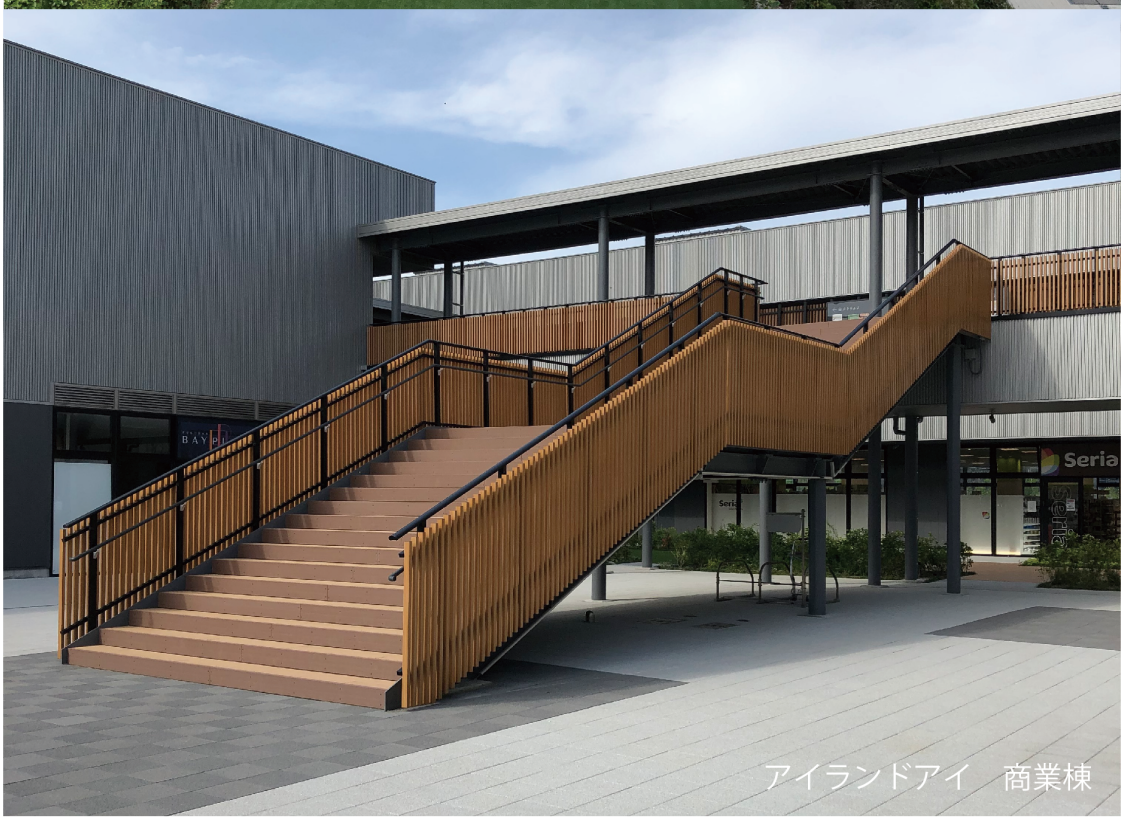

アイランドアイ　商業棟

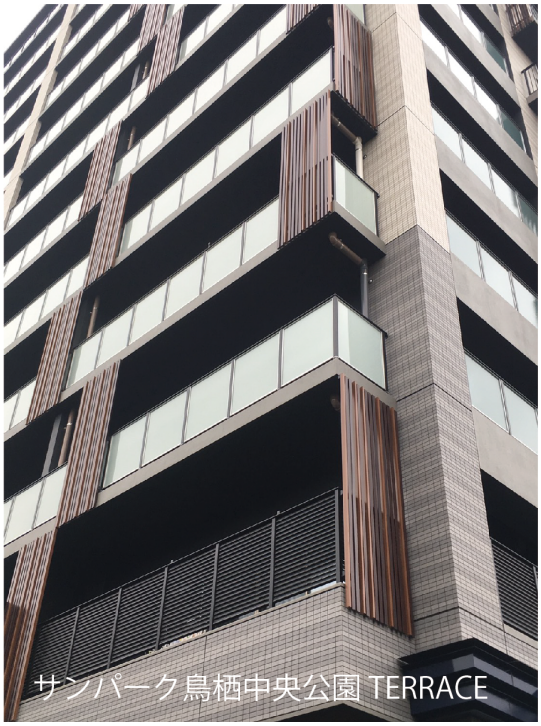
サンパーク鳥栖中央公園 TERRACE

CLUB THE 薬院ステーションタワー

ヴィアイン博多口駅

（仮称）優仁（株）賃貸マンション

N 様邸

ふくの湯　新宮店

肘掛	使用型材品番
OVKT-1	1,2,4,16,19

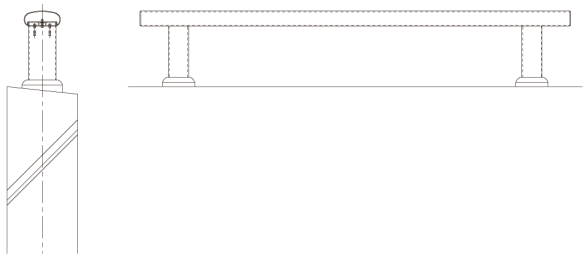

2段横格子	使用型材品番
OVKT-2	1,2,4,16,19,46,49

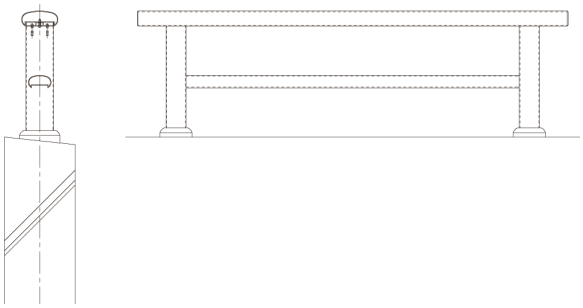

持出し　横格子	使用型材品番
OVKT-V1	1,2,4,16,19,126

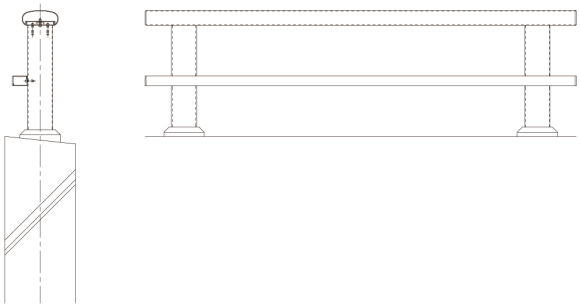

持出し　横格子	使用型材品番
OVKT-V2	1,2,4,16,19,126

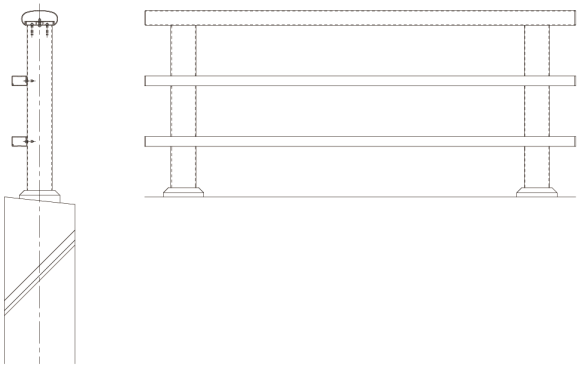

1段立格子	使用型材品番
OVKT-3K	1,2,4,16,19,31,32,61,69,70

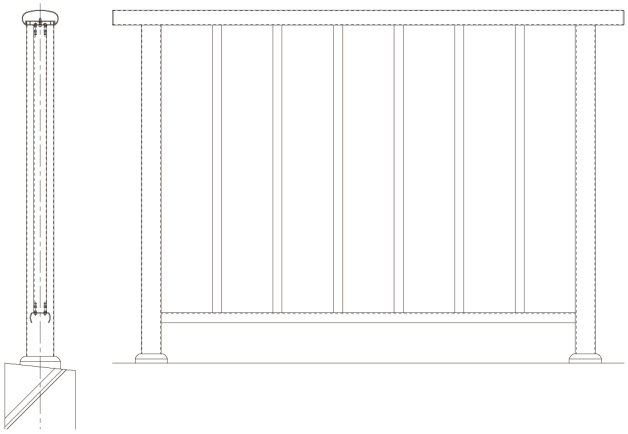

2段立格子	使用型材品番
OVKT-4K	1,2,4,16,19,31,32,46,49,61,69,70

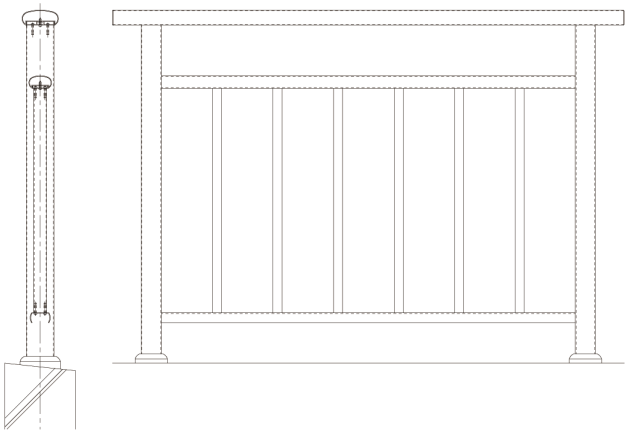

1段ガラス	使用型材品番
OVKT-3G	1,2,4,16,19,62,63,64,76~81 85,86,88~91

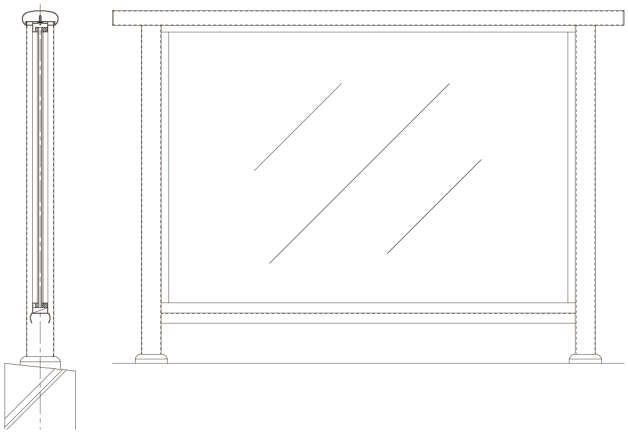

2段ガラス	使用型材品番
OVKT-4G	1,2,4,16,19,46,49,62,63,64,76~81 85,86,88~91

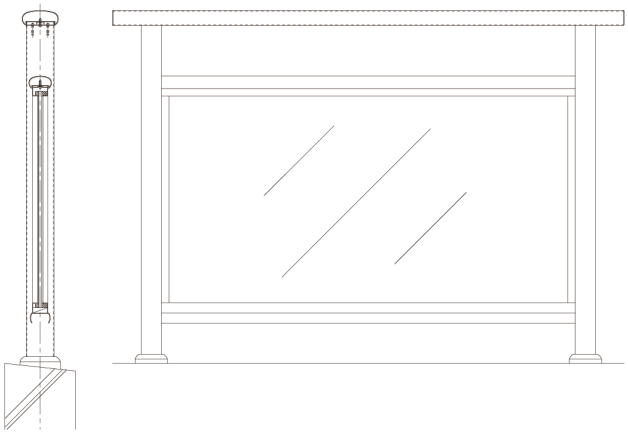

1段ガラス	使用型材品番	2段ガラス	使用型材品番
OVKT-3GH	1,2,4,24,25,26,27,71,80,81	OVKT-4GH	1,2,4,24,25,26,27,46,49,71,80,81

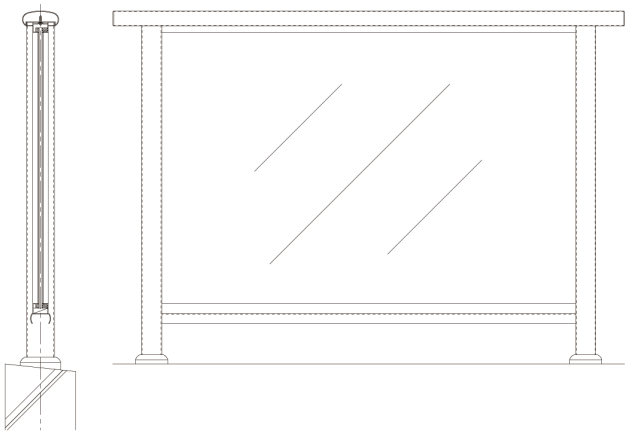

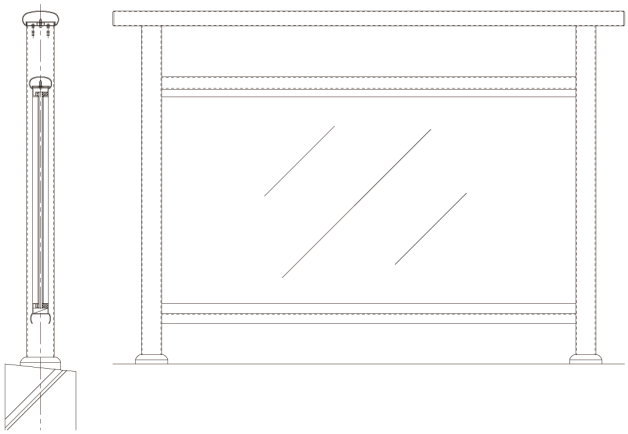

1段クロス	使用型材品番
OVKT-3C	1,2,4,16,19,61,69,70,71,109,112

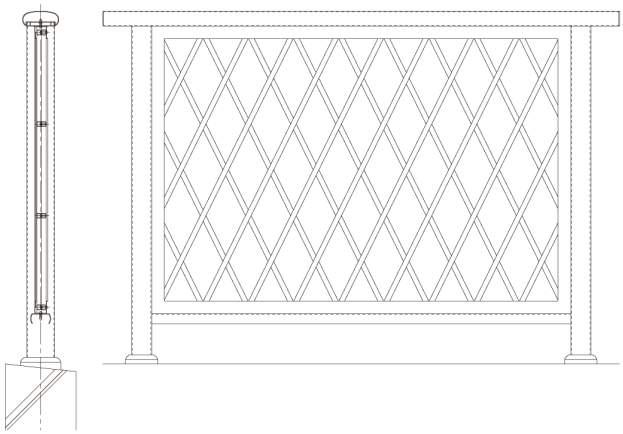

2段クロス	使用型材品番
OVKT-4C	1,2,4,16,19,46,49,61,69,70,71 109,112

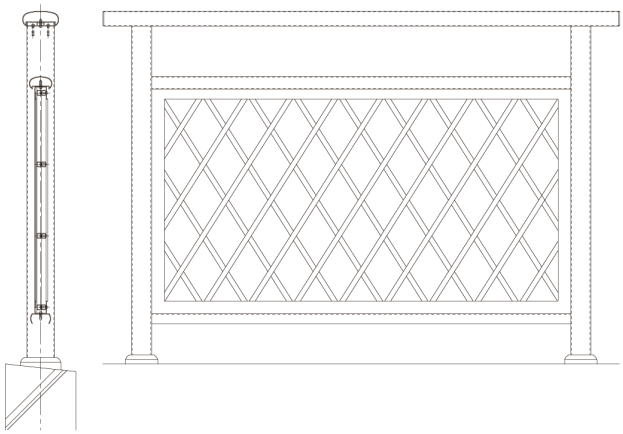

1段井桁	使用型材品番
OVKT-3R	1,2,4,16,19,61,69,70,71,109,112

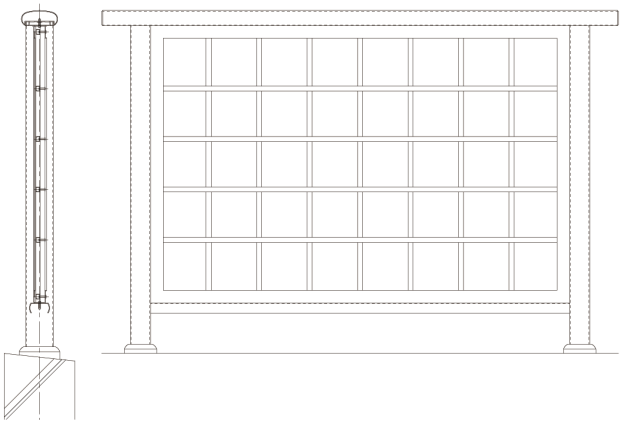

2段井桁	使用型材品番
OVKT-4R	1,2,4,16,19,46,49,61,69,70,71 109,112

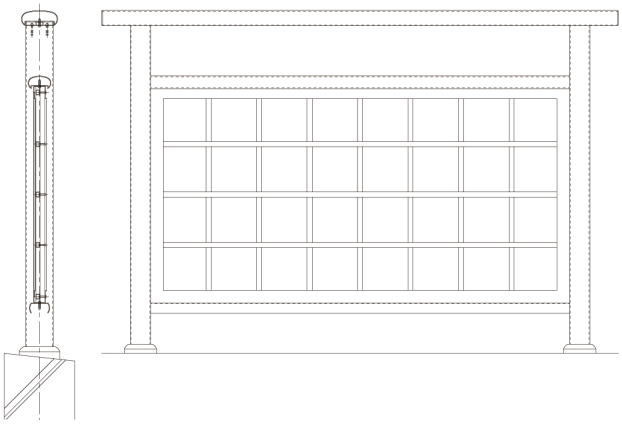

1段ガラリ	使用型材品番
OVKT-3M	1,2,4,16,19,69,70,71,115

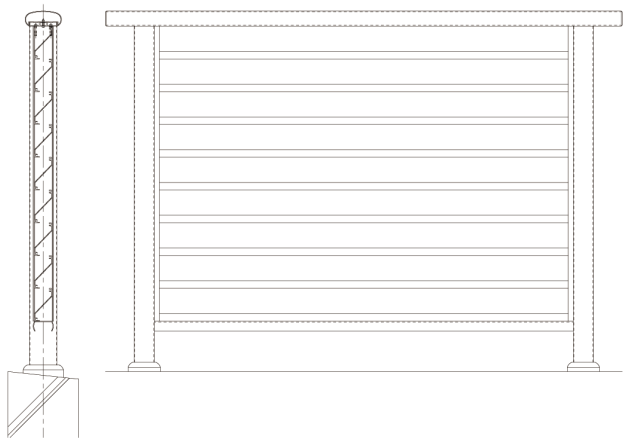

2段ガラリ	使用型材品番
OVKT-4M	1,2,4,16,19,69,70,71,115

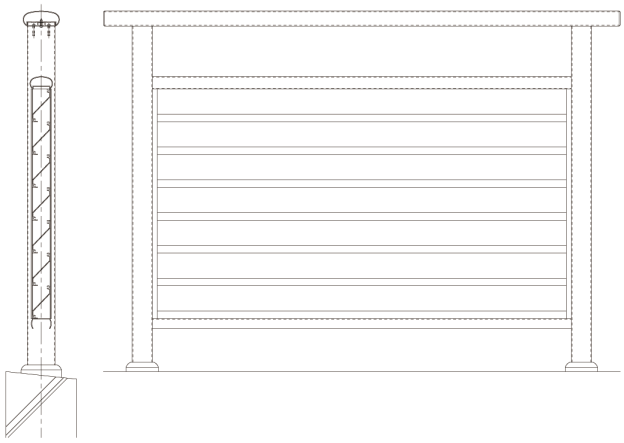

1段パンチング	使用型材品番
OVKT-3P	1,2,4,16,19,61,163,193

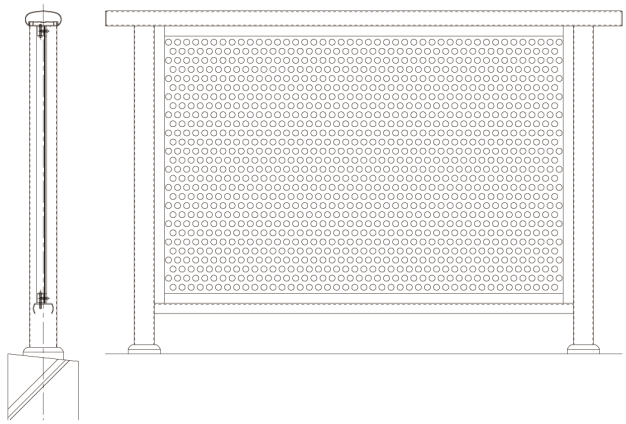

2段パンチング	使用型材品番
OVKT-4P	1,2,4,16,19,46,49,61,163,193

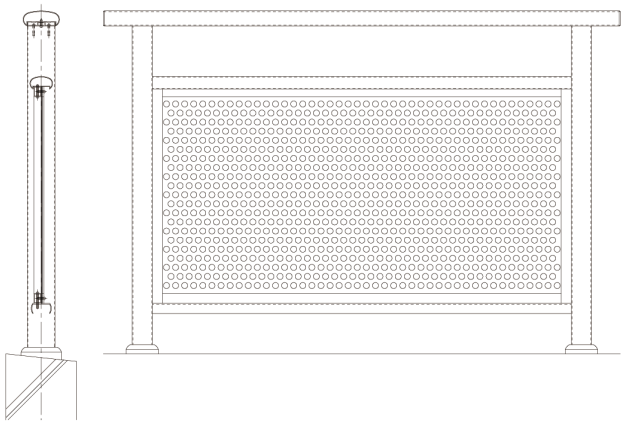

1段タスキ	使用型材品番
OVKT-3T	1,2,4,16,19,62,63,69,76,77,78,85,86,88,89,90,91

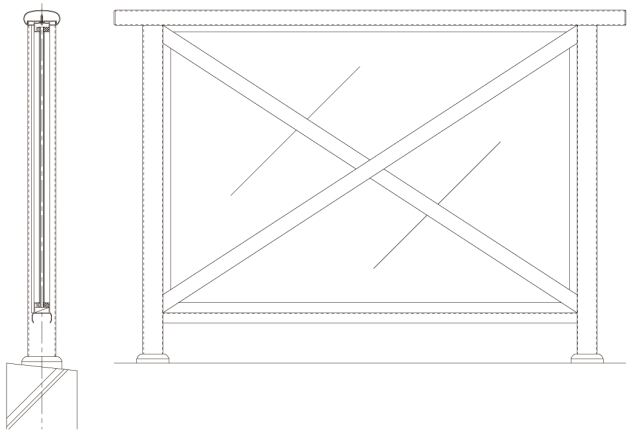

2段タスキ	使用型材品番
OVKT-4T	1,2,4,16,19,46,49,62,63,69,76,77,78,85,86,88,89,90,91

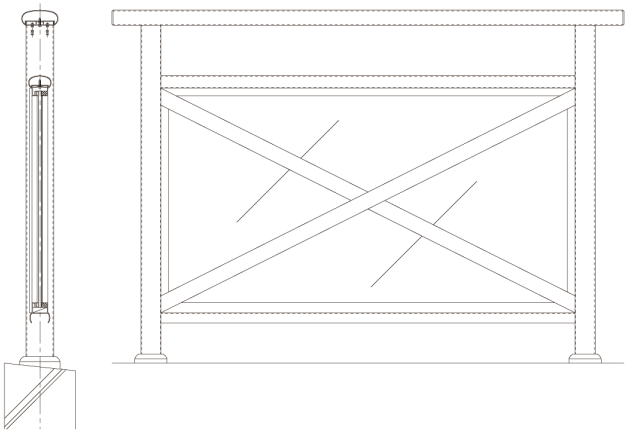

持出し　立格子	使用型材品番
OVKT-5MK	1,2,4,16,19,31,32,168,169

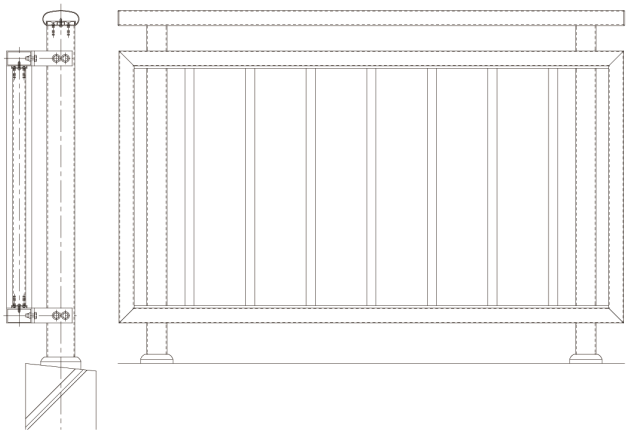

持出し　ガラス	使用型材品番
OVKT-5MG	1,2,4,16,19,71,76,78,79,85,86,88,89,90 168,169

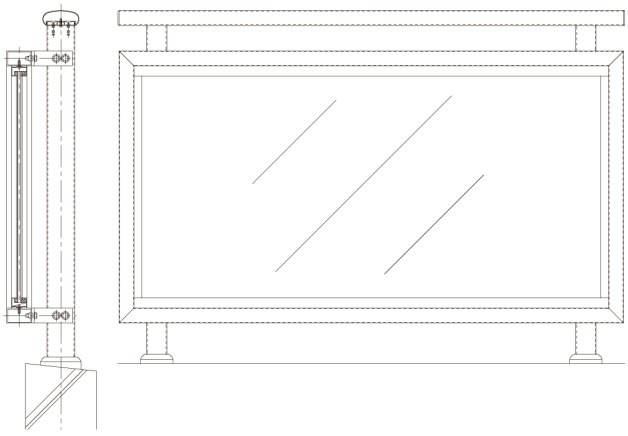

持出し　クロス	使用型材品番
OVKT-5MC	1,2,4,16,19,61,69,71,109, 112,168,169

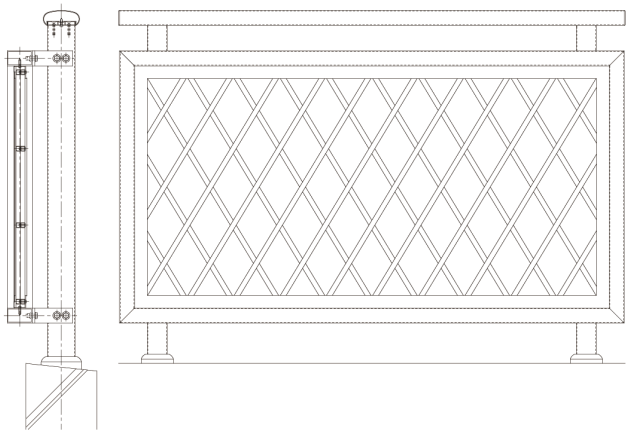

持出し　井桁	使用型材品番
OVKT-5MR	1,2,4,16,19,61,69,71,109, 112,168,169

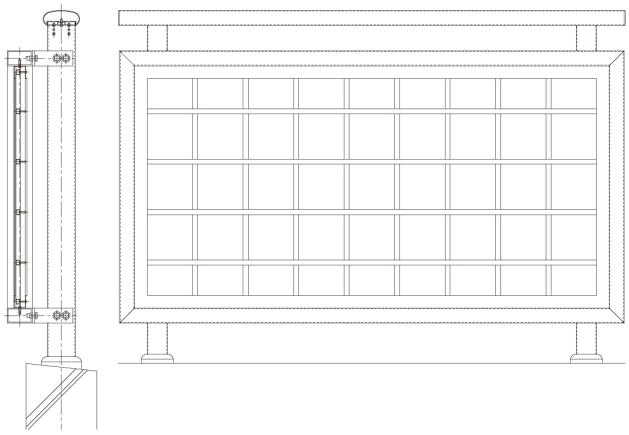

持出し　ガラリ	使用型材品番
OVKT-5MM	1,2,4,16,19,115,168,169

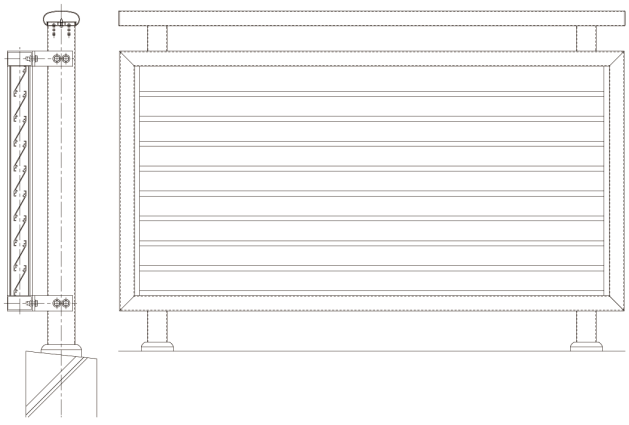

持出し　パンチング	使用型材品番
OVKT-5MP	1,2,4,16,19,115,168,169

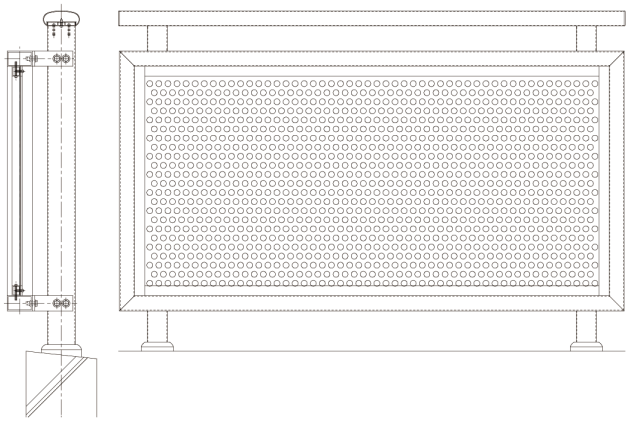

持出し　格子	使用型材品番
OVKT-5M	1,2,4,16,19,35,121,122 130,131,132

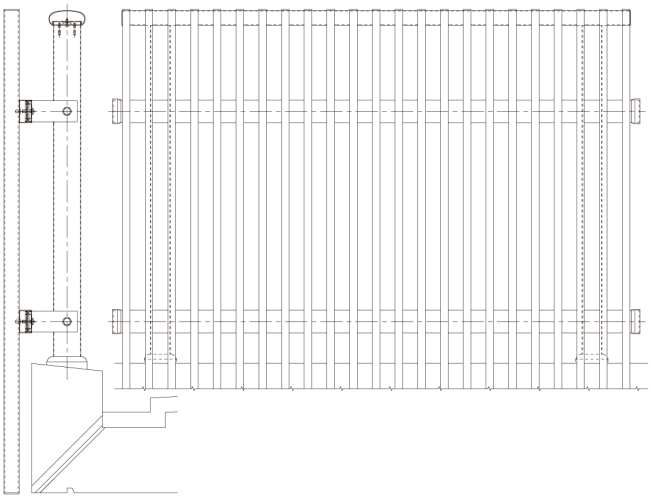

シャープ2辺支持	使用型材品番
OVKT-K2	3

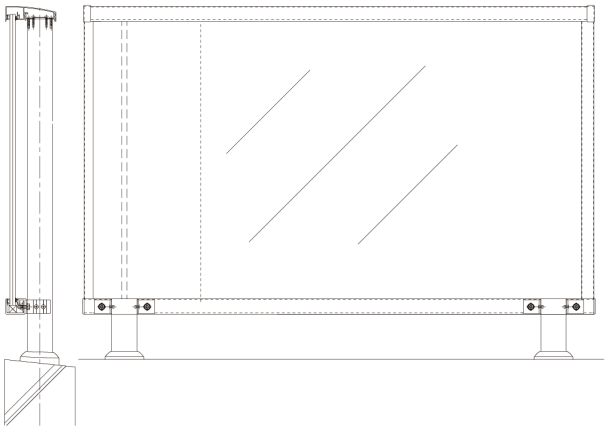

シャープ4辺支持	使用型材品番
OVKT-K4	3

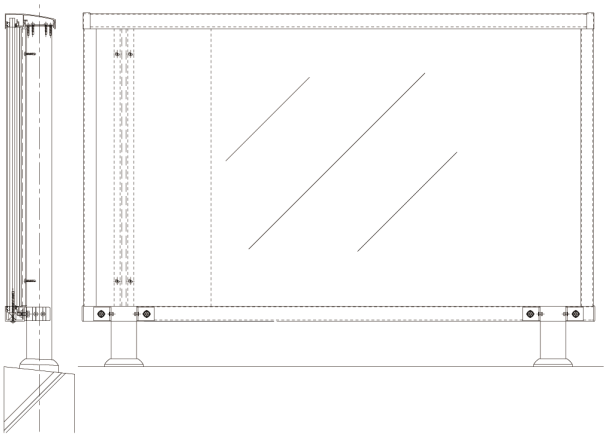

	使用型材品番
OVKT-B2	3

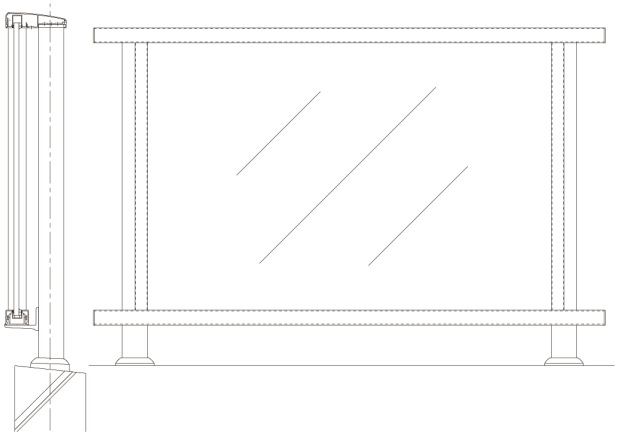

持出し　横格子	使用型材品番
OVKT-O	1,2,4,16,19,127,128,129

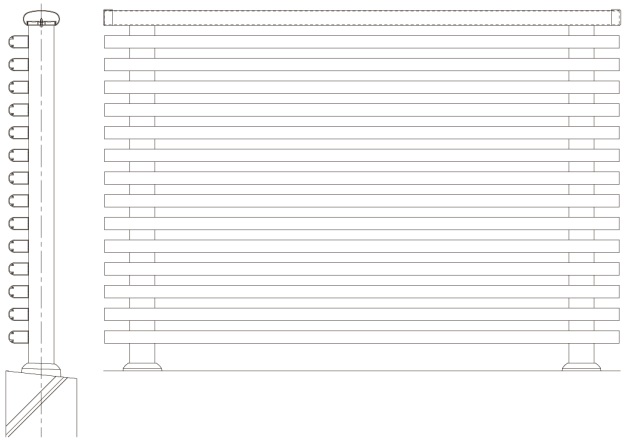

持出し　横格子	使用型材品番
OVKT-K	1,2,4,16,19,124,125,126

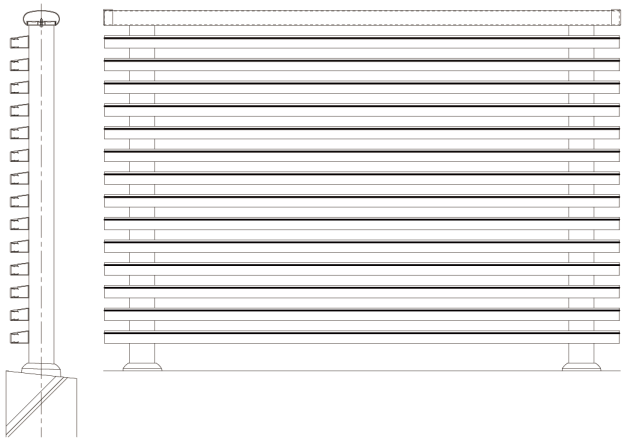

持出し　横格子ビ	使用型材品番
OVKT-B20	1,2,4,16,130

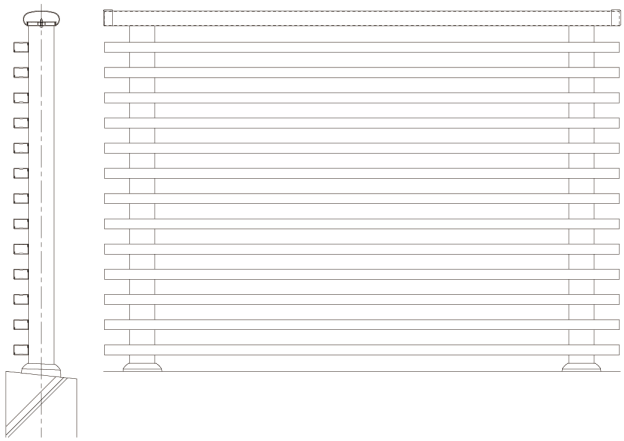

持出し　横格子ビ	使用型材品番
OVKT-B15	1,2,4,16,131

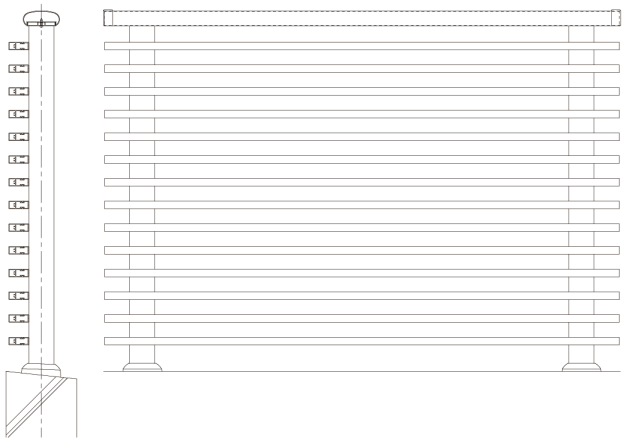

侵入防止柵　立格子	使用型材品番
OVKT-BK	16,19,31,46,49,61,69,70,71

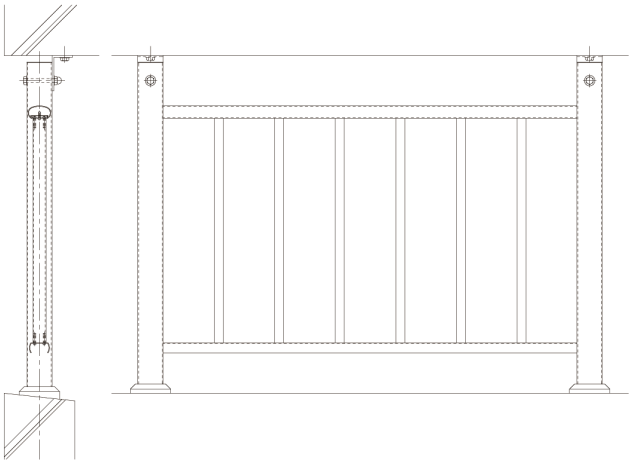

侵入防止柵　クロス	使用型材品番
OVKT-SC	16,19,31,46,49,61,69,70,71 109,112

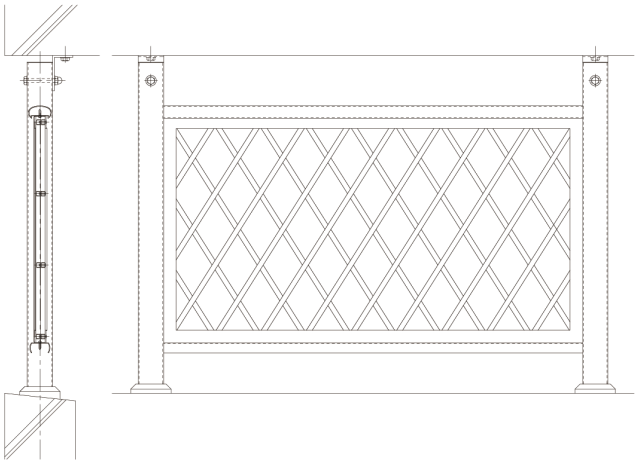

防風スクリーンガラス	使用型材品番
OVKT-G	16,19,31,46,49,61,69,70,71 76,78,85,86,88,89,90,91

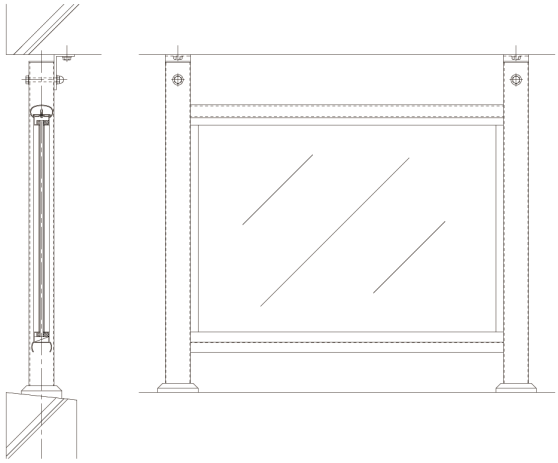

隔枠	使用型材品番
OVKT-H	94,97,100,103

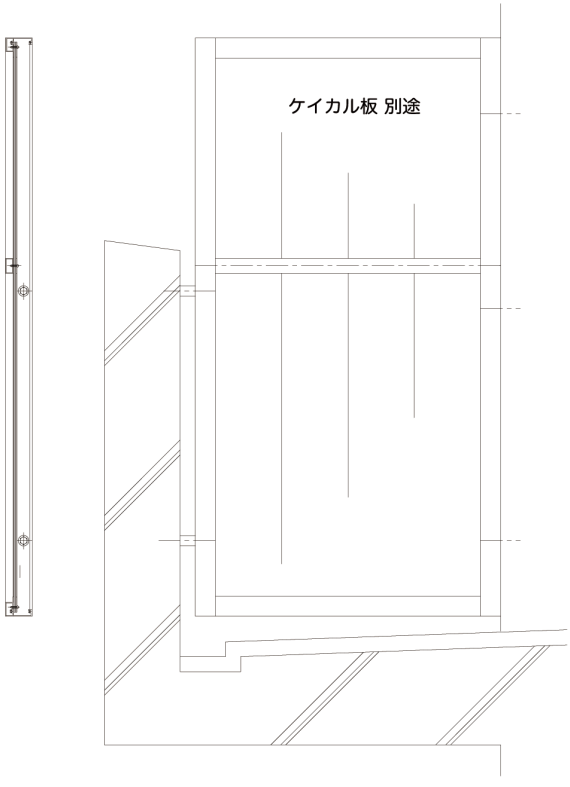

住宅用面格子	使用型材品番
OVKT-M	118,119

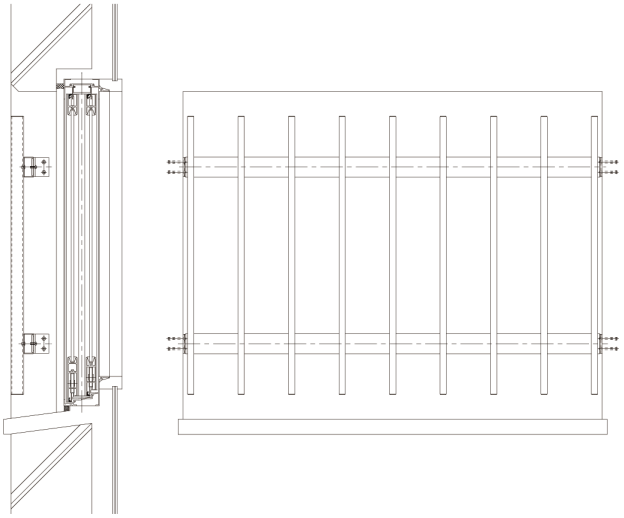

クロス面格子	使用型材品番
OVKT-C	109,110,112

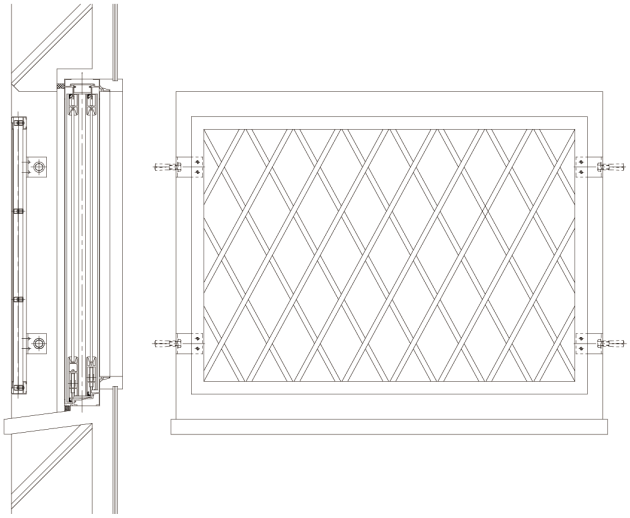

井桁面格子	使用型材品番
OVKT-R	109,110,112

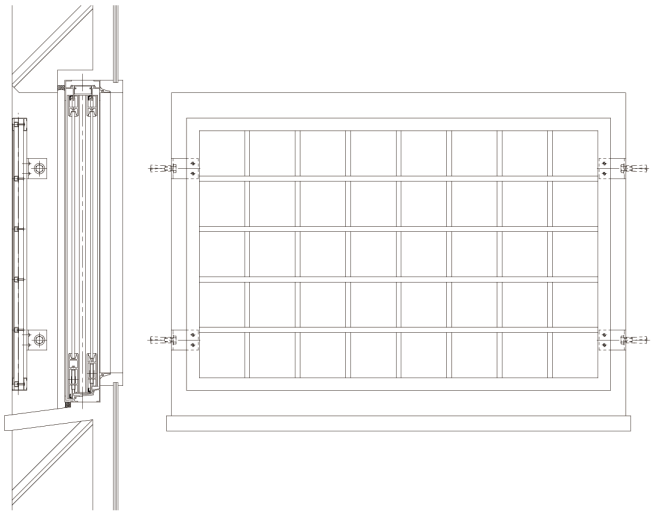

枠付面格子	使用型材品番
OVKT-W	31,32,33,34,35,36,109

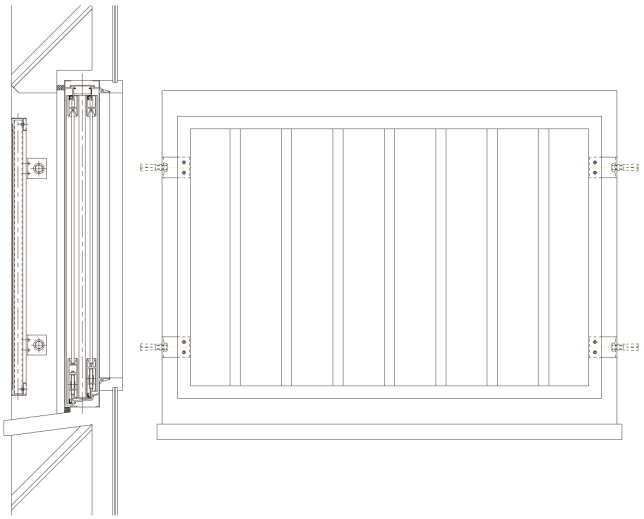

ビル用面格子	使用型材品番
OVKT-B	31,32,121,122

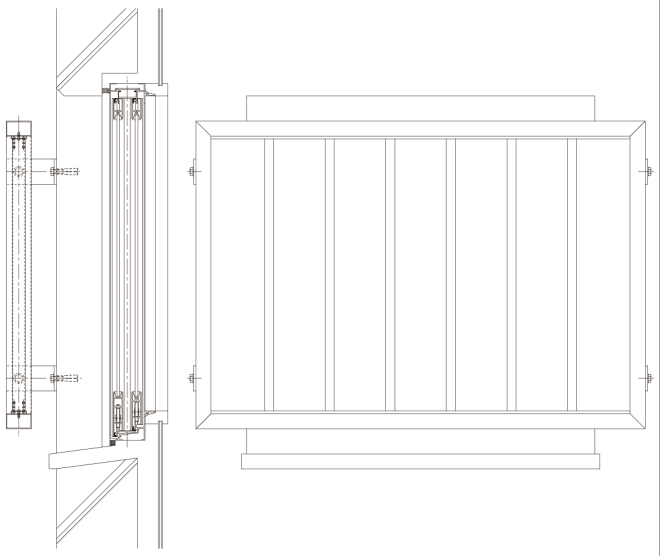

ビル用クロス面格子	使用型材品番
OVKT-BC	109,112,121,122

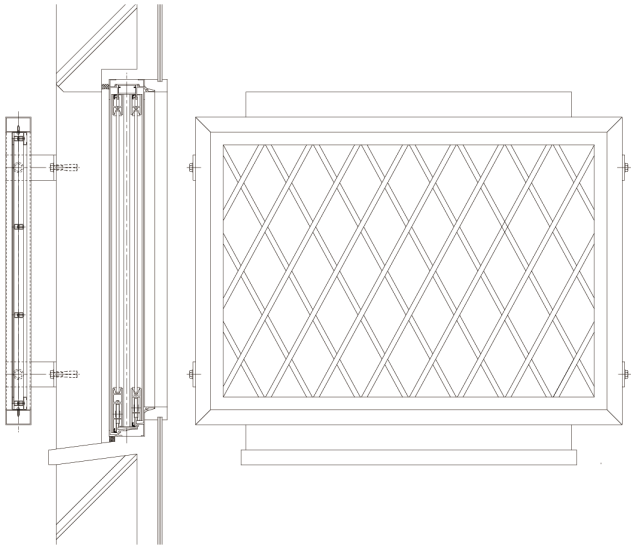

ビル用井桁面格子	使用型材品番
OVKT-BR	109,112,121,122

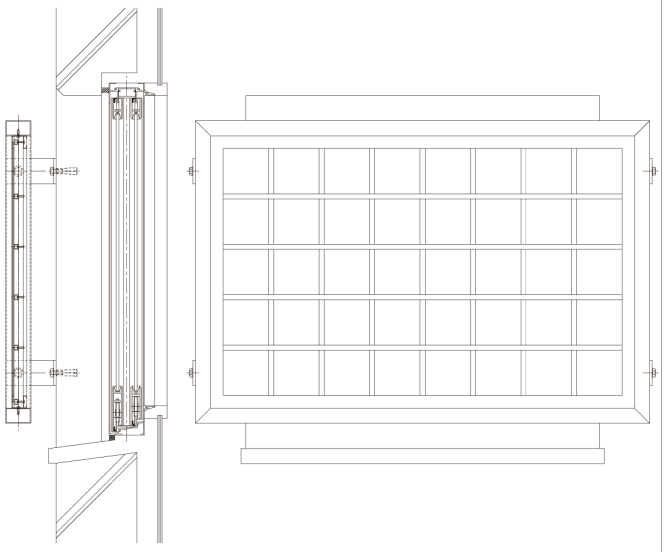

足元納まり（レジン）

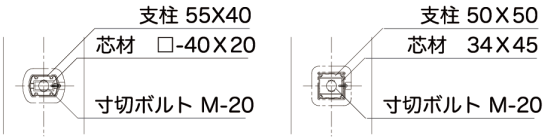

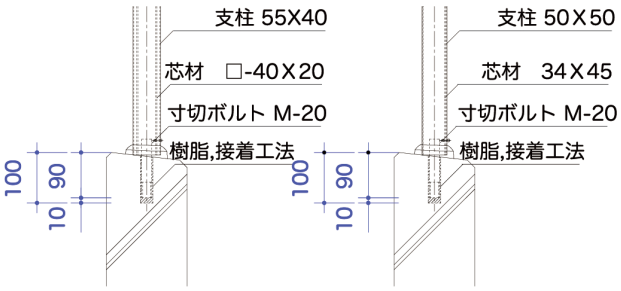

レジン工法 55X45　　レジン工法 50X50

足元納まり（コア）

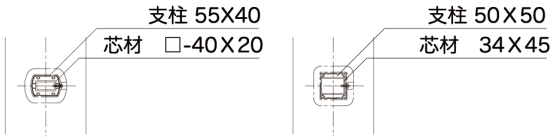

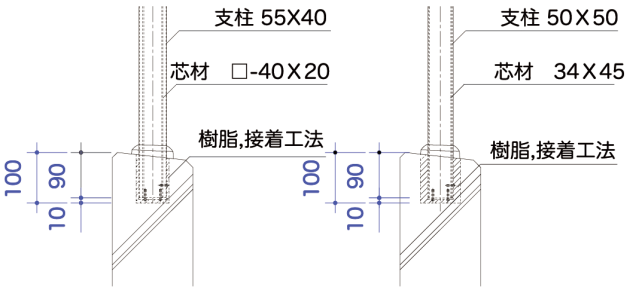

コア抜き工法 55X45　　コア抜き工法 50X50

足元納まり（ツインアンカー）

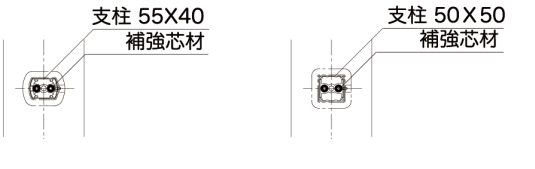

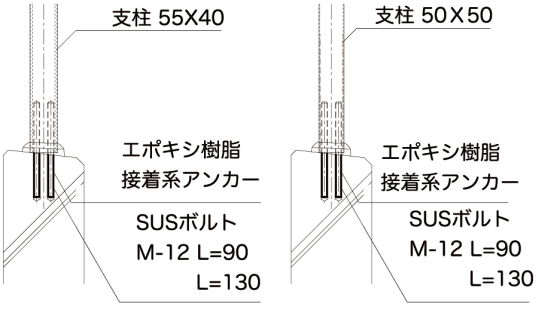

ツインアンカー工法 55X45　　ツインアンカー工法 50X50

足元納まり（ルーフ）

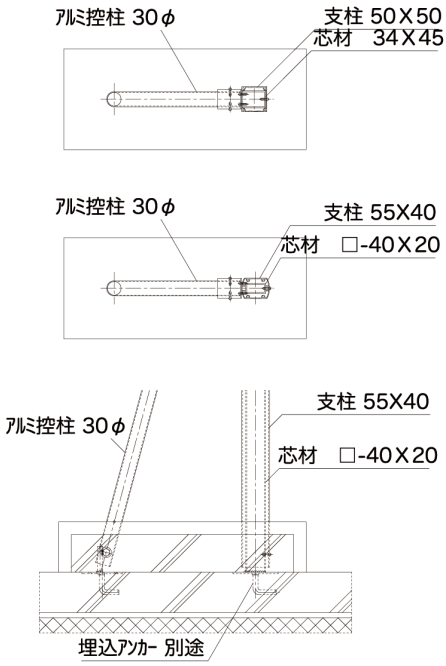

ルーフ手摺

足元納まり（内部アングル）

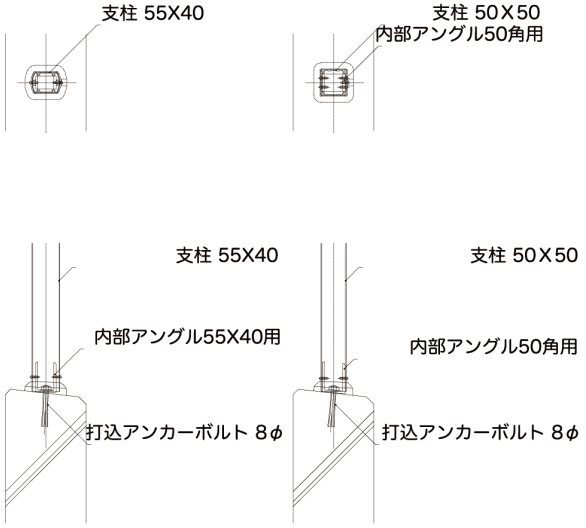

レジン工法　55X40　レジン工法　50X50

縦ルーバー

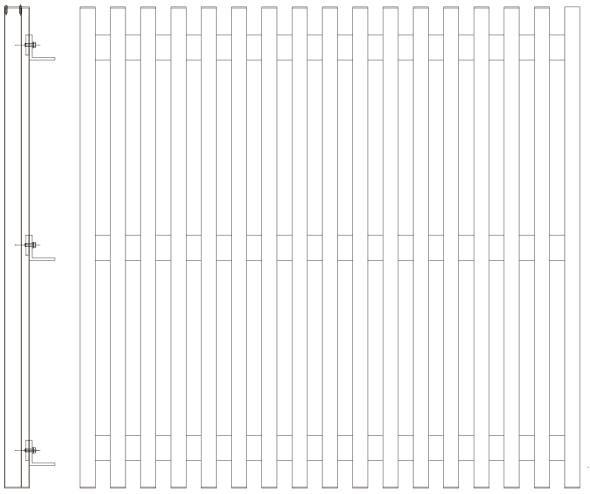

横ルーバー

笠木

笠木

1
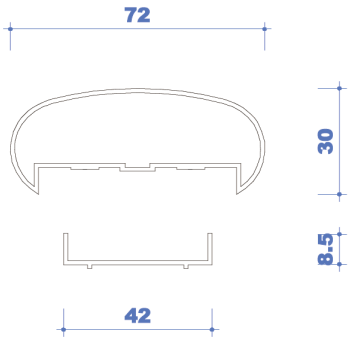

2
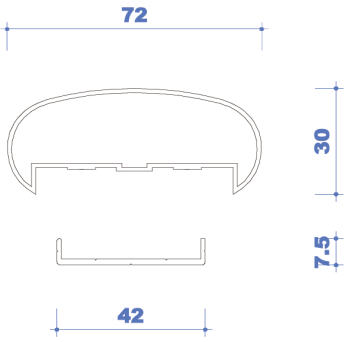

3
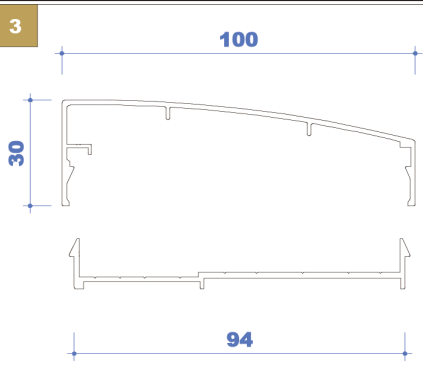

4
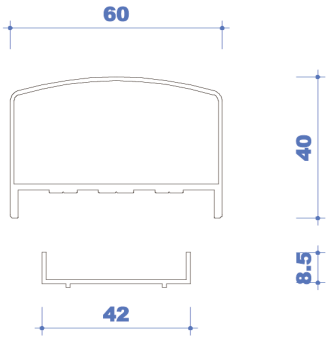

5
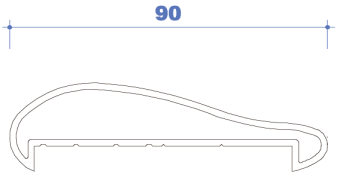

6
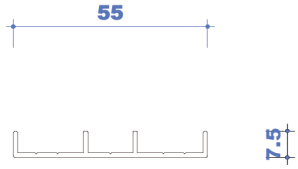

7
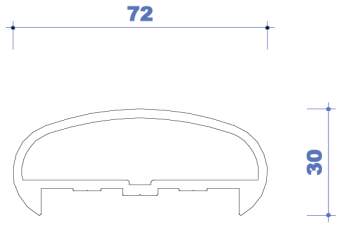

8

9

10

11

12

13

14

15

支柱

16 支柱

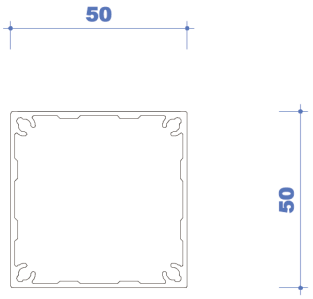

17

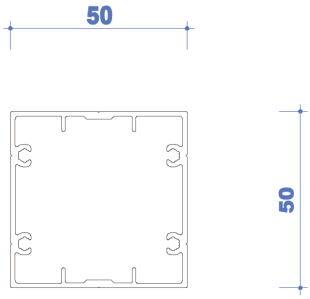

18

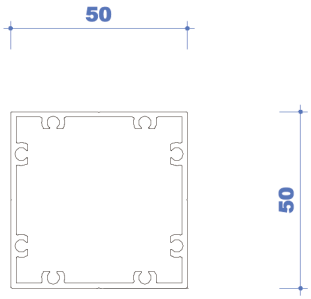

19

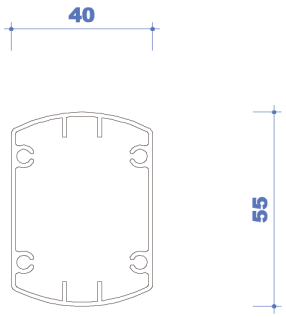

20

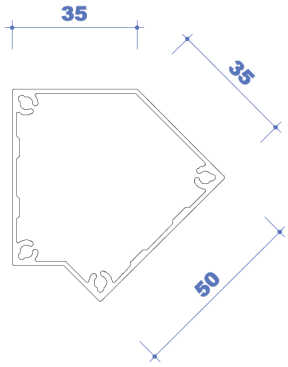

21

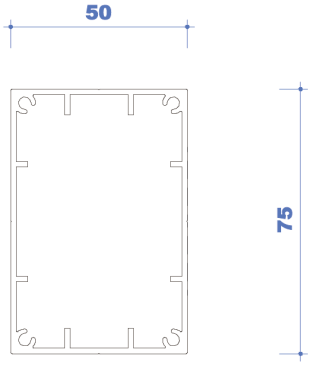

22

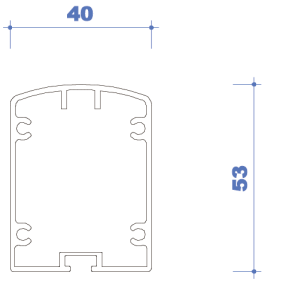

23

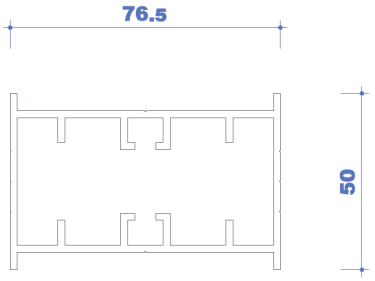

24

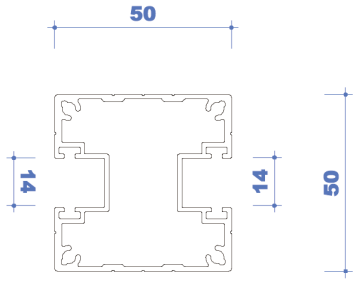

25

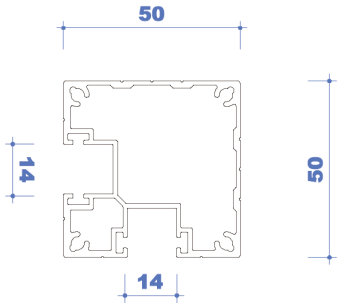

26 溝カバー

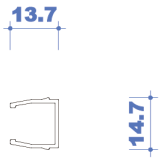

27 シャープ用柱

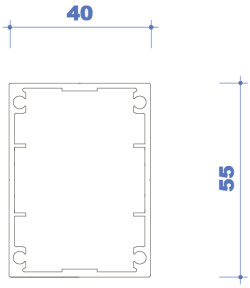

28

29

30

格子

31 格子 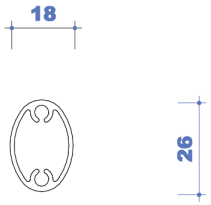	32 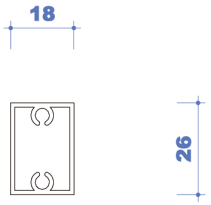	33 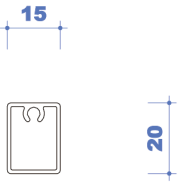
34 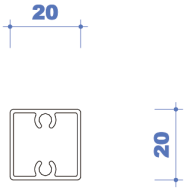	35 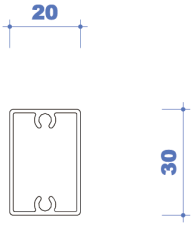	36 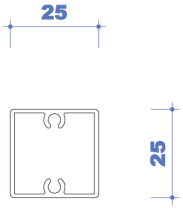
37	38	39
40	41	42
43	44	45

二段笠木

46 二段笠木 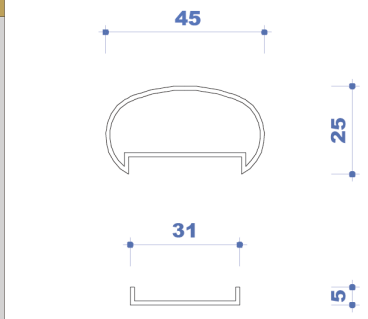	47 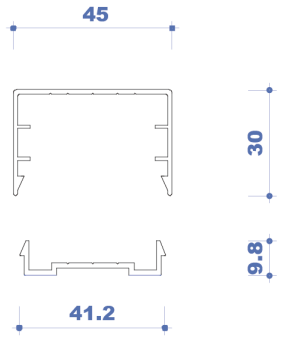	48 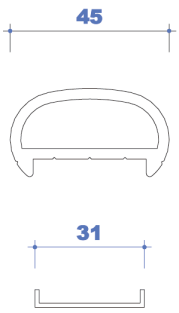
49 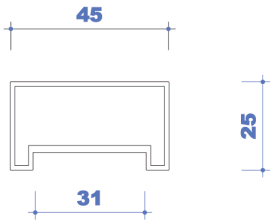	50 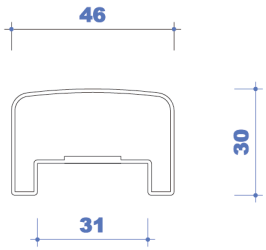	51
52	53	54
55	56	57
58	59	60

下 枠

61 下枠

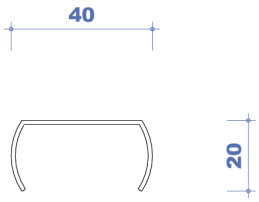

62 開口 11.8mm 用

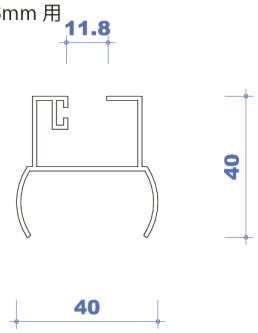

63 開口 18mm 用

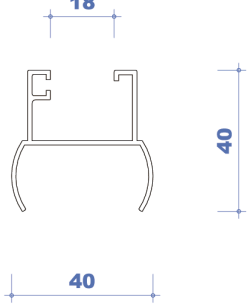

64 開口 14mm 用

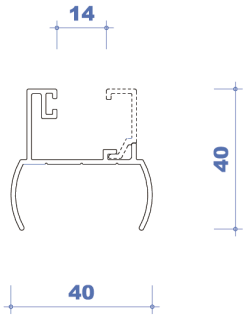

65

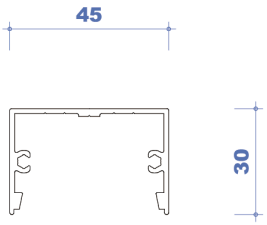

66

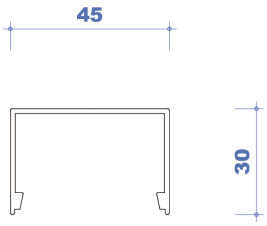

67

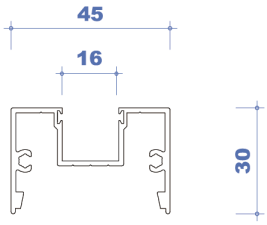

68

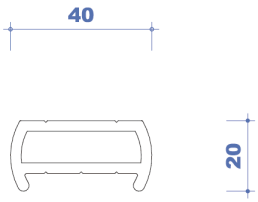

69

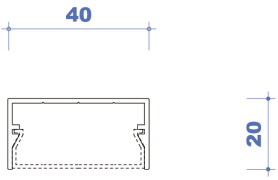

70 下枠カバー

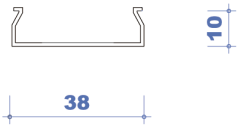

71 シャープ下枠

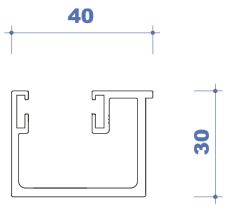

72

73

74

75

ガラス受材

76 ガラスH　開口 11.8mm 用

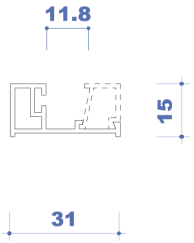

77 開口 14mm 用

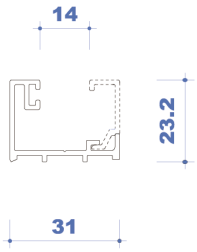

78 開口 18mm 用

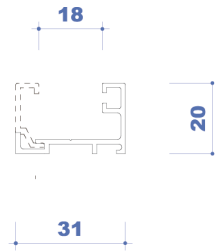

79 開口 16mm 用

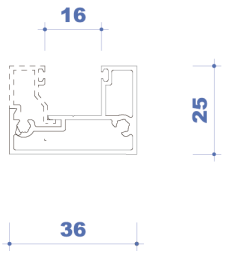

80 シャープ G 枠用タテ

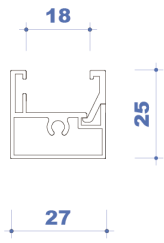

81 シャープジョイント

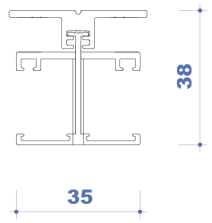

82 ガラスH受

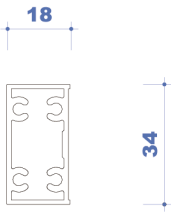

82

84

85 ガラスW　開口 11.8mm 用

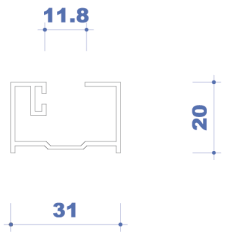

86 開口 18mm 用

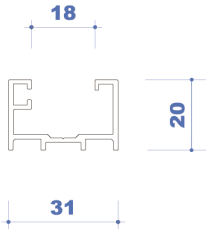

87

58 ガラス押　開口 11.8mm 用

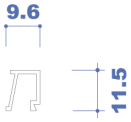

59 開口 18mm 用

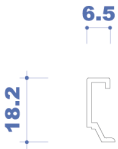

60 開口 16mm 用

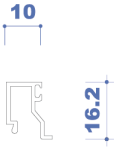

隔材

91 開口 14mm 用

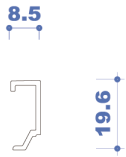

92

93

94 隔H

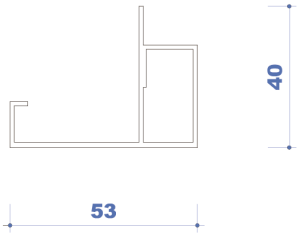

95

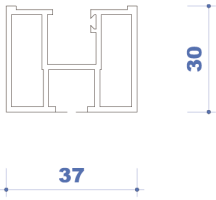

96

97 隔W

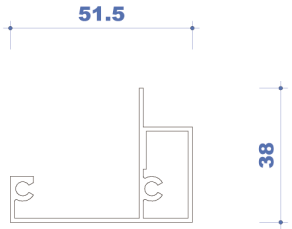

98

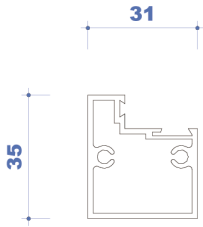

99

100 隔中桟

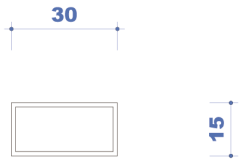

101

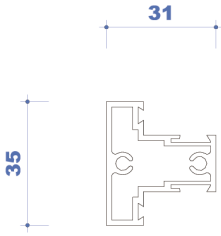

102

103 隔枠押

104

105

クロス材・住宅用面格子

106		107	108
109 クロス枠	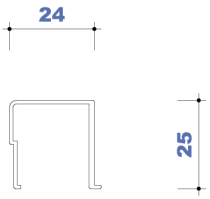	110	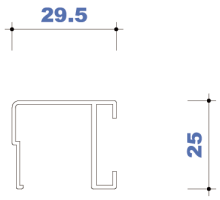	111
112 クロス組子	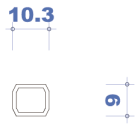	113	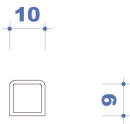	114
115 ガラリ羽根	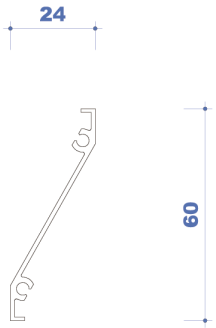	116	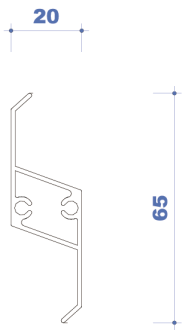	117
118 住宅用面格子	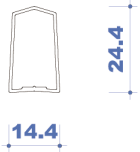	119	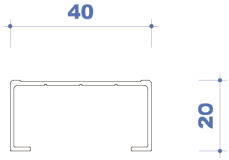	120

ビル用面格子

121 ビル用面格子

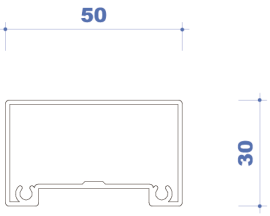

122

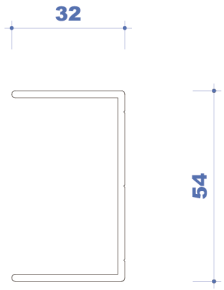

123

124 横格子

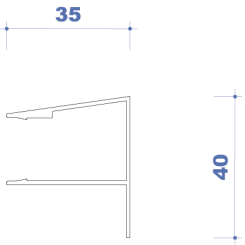

125

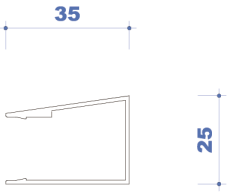

126

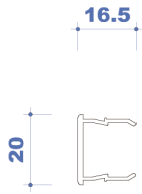

127

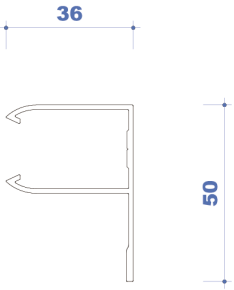

128

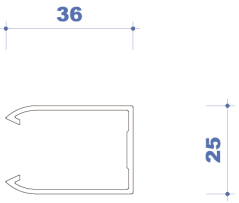

129

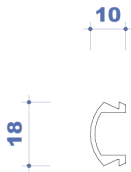

130

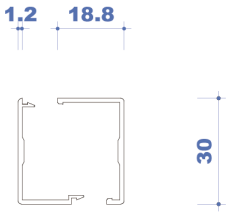

131

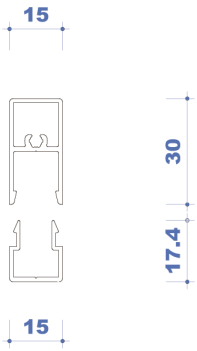

132

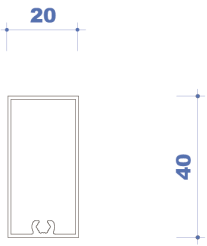

133

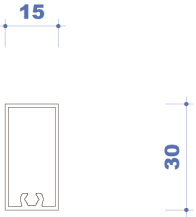

134 横格子Jカバー

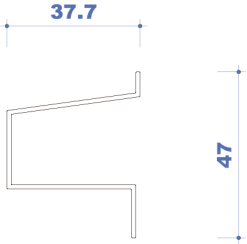

135 エンドカバー

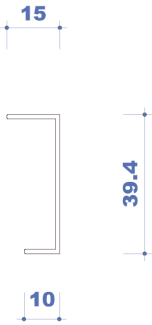

ルーバー材

136

137

138

139 ルーバー材

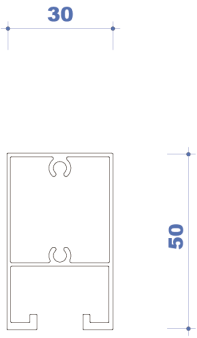

140

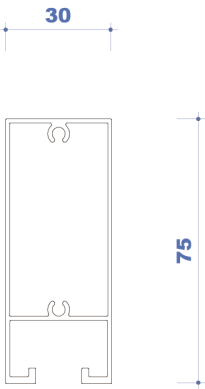

141

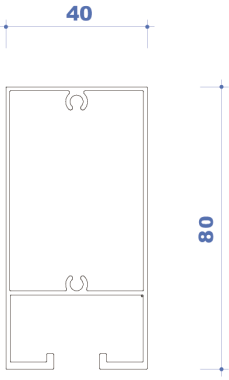

142

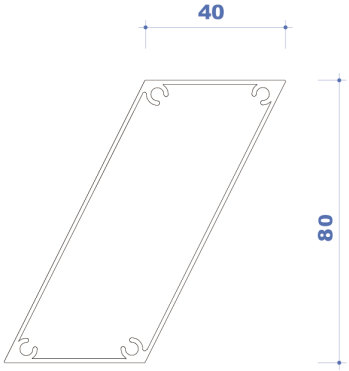

143

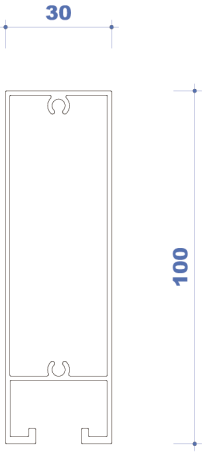

144

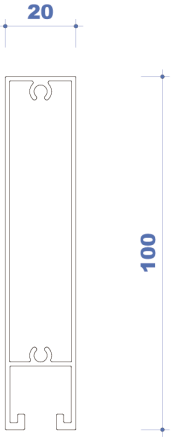

145

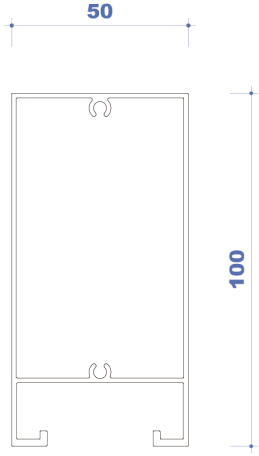

146

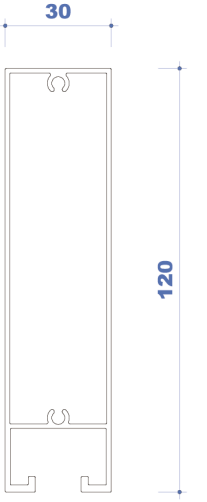

147 ルーバージョイント材

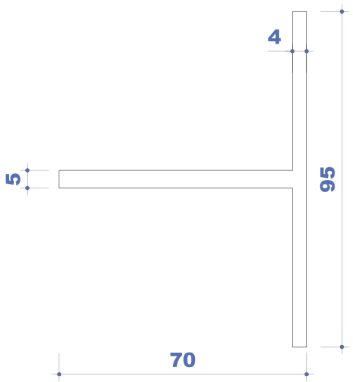

内部アングル・芯材

148
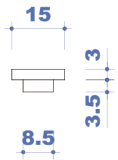

149
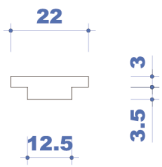

150
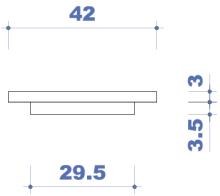

151

152

153

154 内部アングル
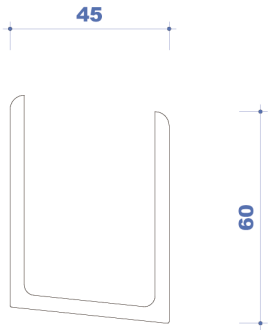

155
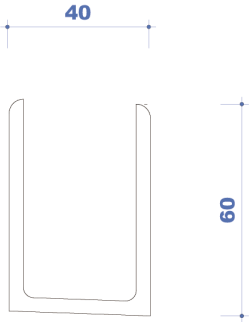

156
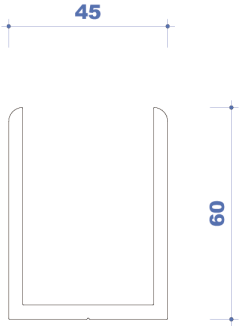

157 芯材
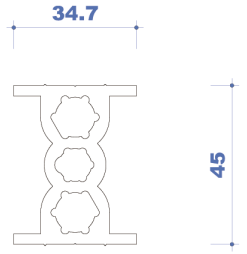

158
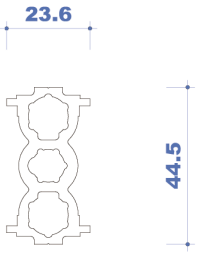

159 物干補強
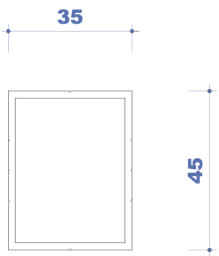

160
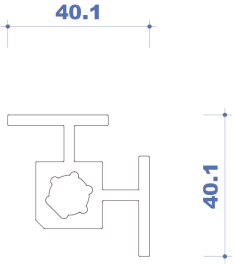

161
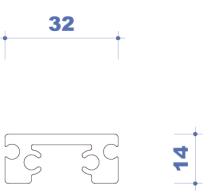

162
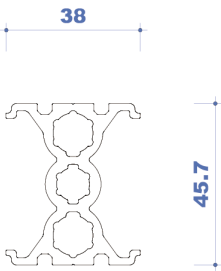

角パイプ

163

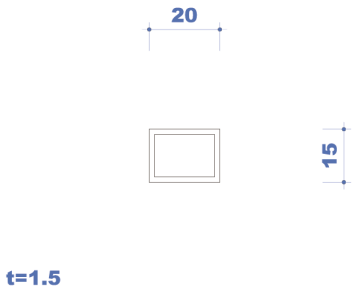

t=1.5

164

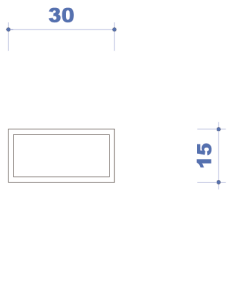

t=1.5

165

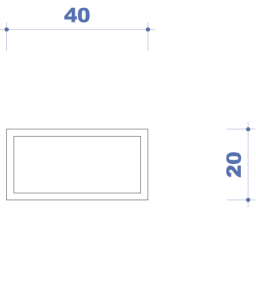

t=2.0

166

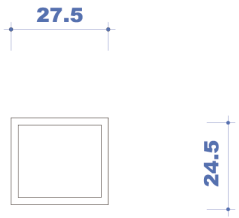

t=1.5

167

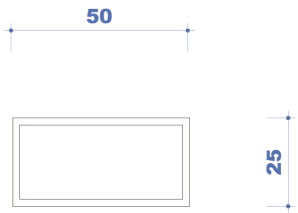

t=2.0

168

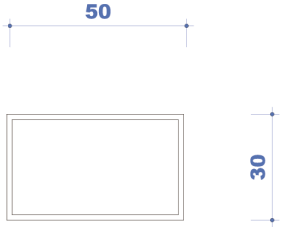

t=2.0

169

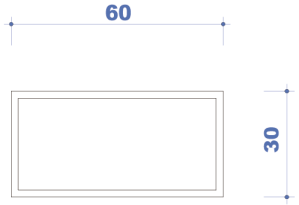

t=2.0

170

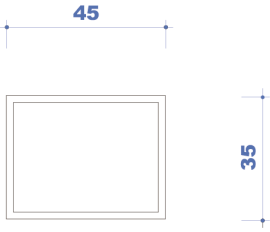

t=2.0

171

t=1.5

172

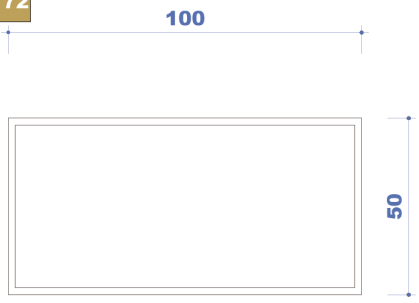

t=2.0

173

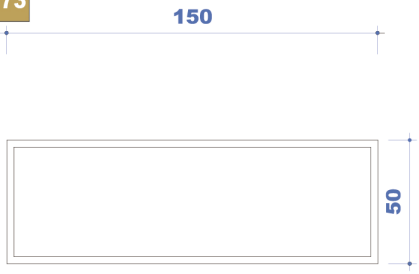

t=2.5

174

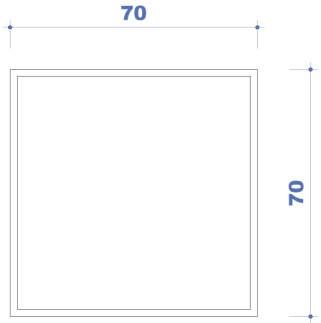

t=2.0

175

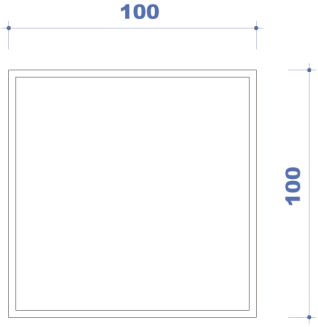

t=2.0

176

177

アングル

178 アングル

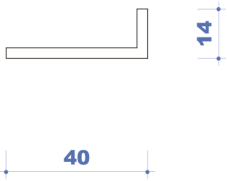

t=3.0

179

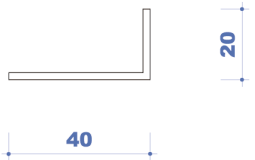

t=2.0

180

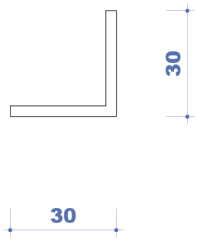

t=3.0

181

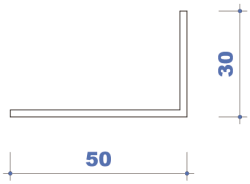

t=2.0

182

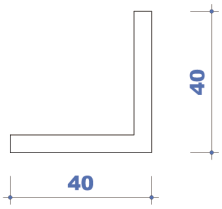

t=5.0

183

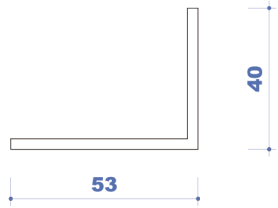

t=3.0

184

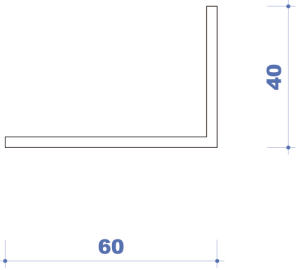

t=4.0

185

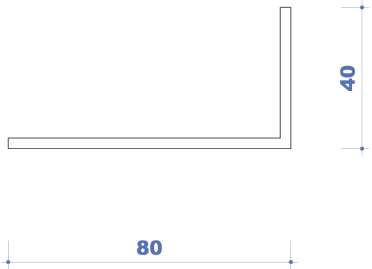

t=3.0

186

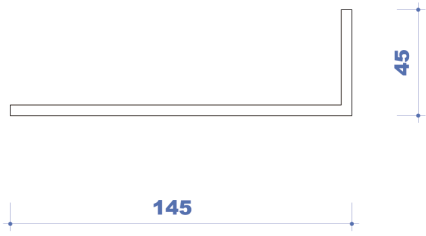

t=4.5

187

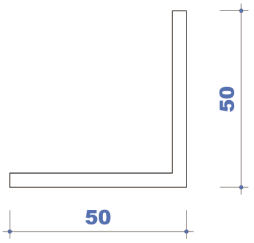

t=4.0

188

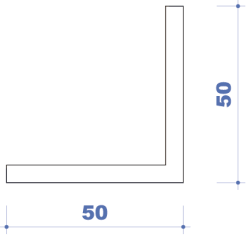

t=5.0

189

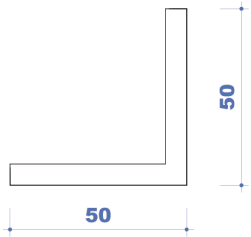

t=6.0

190

t=5.0

191

192

フラットバー

フラットバー

193

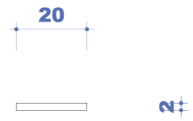

194

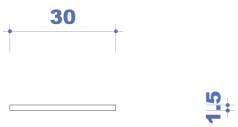

195

196

197

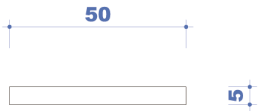

198

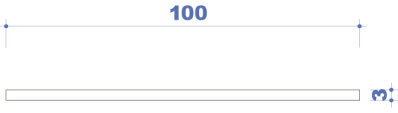

199

200

201

202

203

204

205

206

207

丸パイプ

208 丸パイプ

t=2.0

209

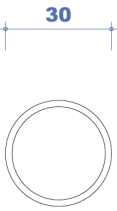

t=2.0

210

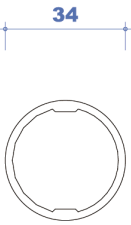

t=2.0

211

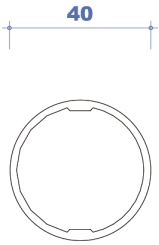

t=2.0

212

213

214 チャンネル

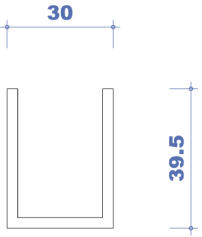

t=3.0

215

216

217

218

219

220

221

222

笠木

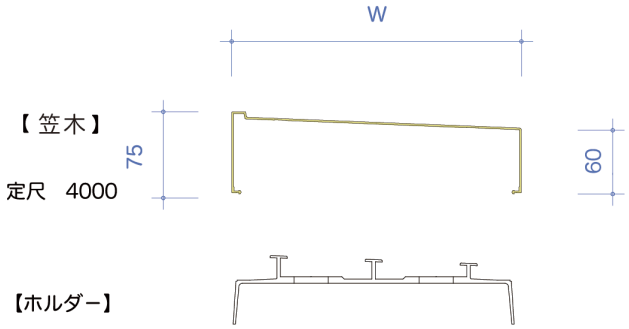

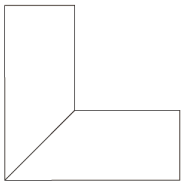

【90°コーナー】
135～300幅　500X500
375～500幅　700X700
550～600幅　800X800

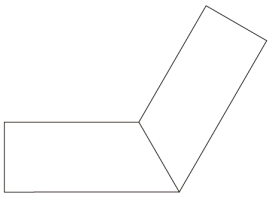

【変形コーナー】

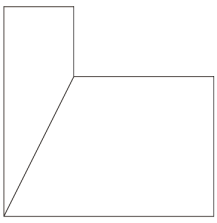

【異形コーナー】

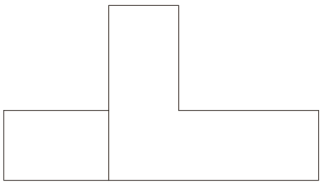

【T形コーナー】

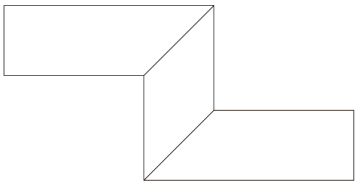

【Z形コーナー】

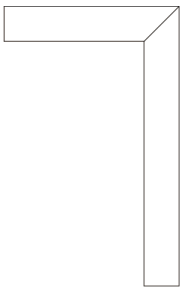

【縦コーナー】

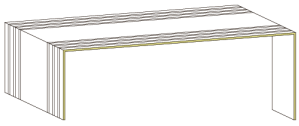

【ジョイナー】

【中間カバー】

【エンドキャップ】

笠木規格幅 x 肉厚　一覧

笠木幅-W	肉厚（mm）
135	1.2
150	1.3
175	1.3
200	1.4
225	1.5
250	1.7
275	1.8
300	2.0
325	2.2
350	2.3
375	2.4
400	2.5
425	2.0
450	2.0
500	2.0
550	2.0
600	2.0

取付け躯体幅　一覧

笠木幅-W	最適躯体幅-W_B	最大躯体幅-W_M
135	105	112
150	120	127
175	145	152
200	170	177
225	195	200
250	220	225
275	245	250
300	270	275
325	295	300
350	320	325
375	345	350
400	370	375
425	395	400
450	420	425
500	470	475
550	520	525
600	570	575

下端水切

【下端水切】　定尺 4000

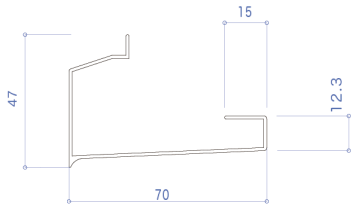

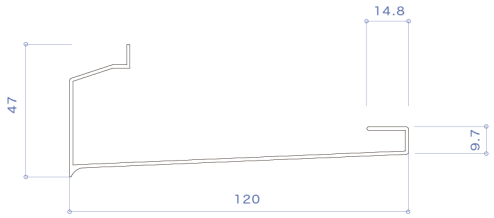

【ホルダー】

【70 用】

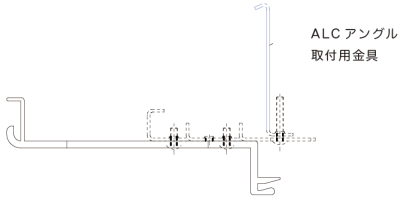

【120 用】

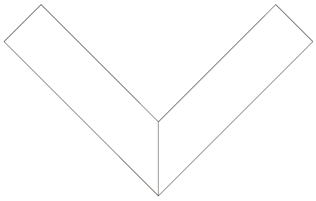

【90 度コーナー】

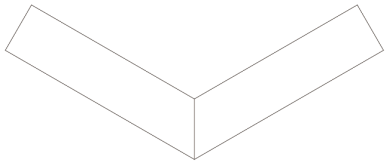

【変形コーナー】

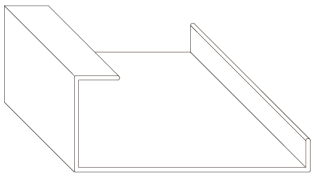

【ジョイナー】

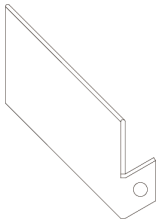

【エンドキャップ】

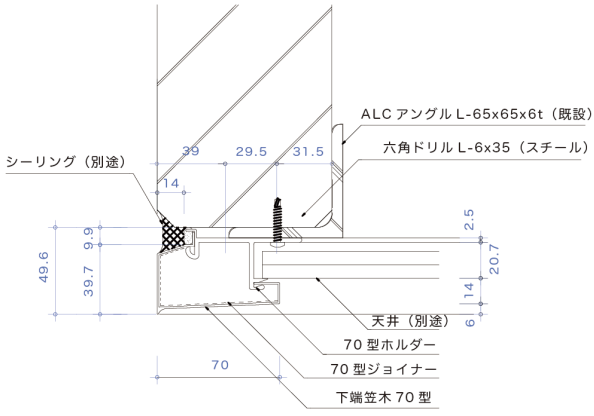

【70 用　取付断面図】

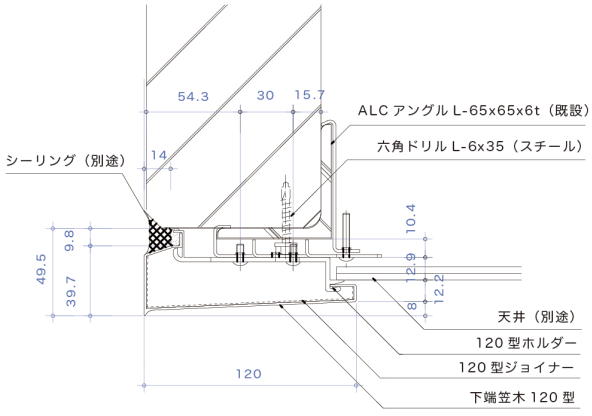

【120 用　取付断面図】

笠木

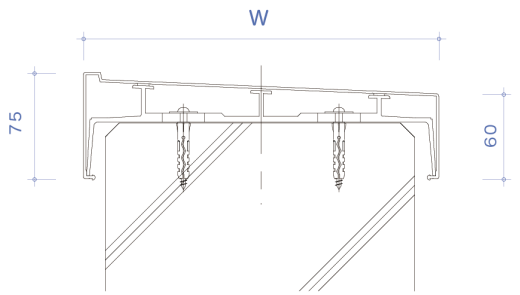

【135~400 型】

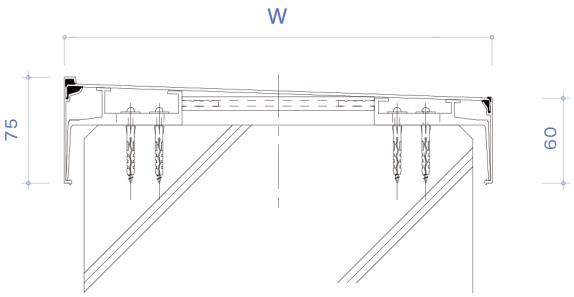

【425~600 型】

形・板曲げｽﾗｲﾄﾞ嵌合品

アルミ笠木付手摺

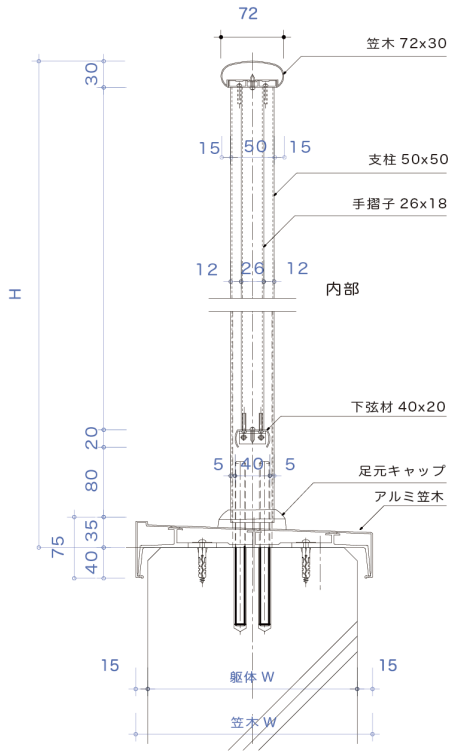

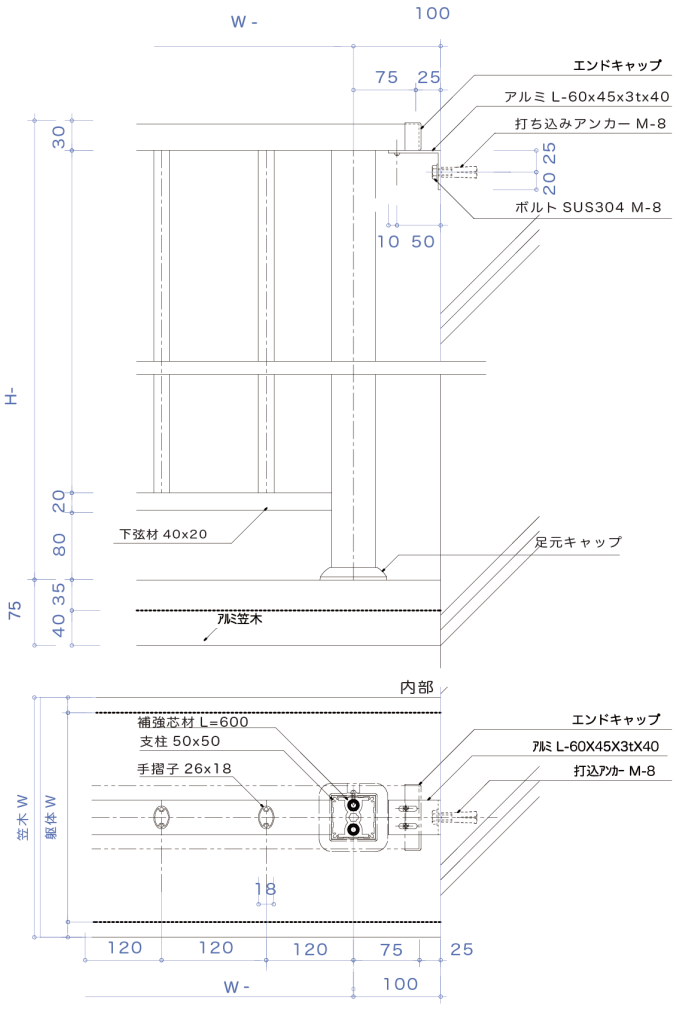

アルミ笠木付手摺

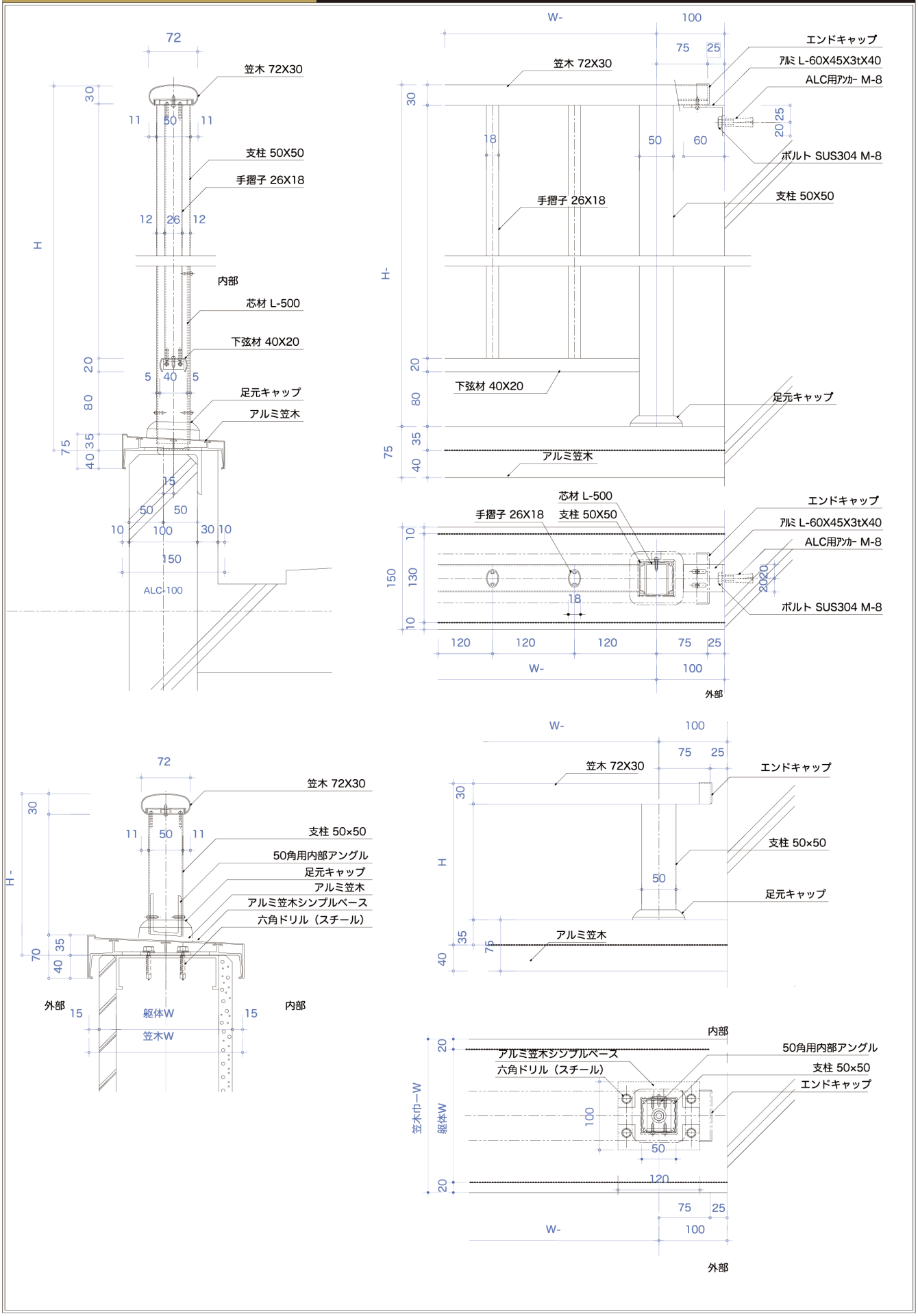
72
笠木 72X30
30
11
50
11
支柱 50X50
手摺子 26X18
12
26
12
H
内部
芯材 L-500
下弦材 40X20
20
5
40
5
足元キャップ
80
アルミ笠木
75
35
40
15
50
50
10
100
30
10
150
ALC-100
W-
100
75
25
エンドキャップ
アルミ L-60X45X3tX40
ALC用アンカー M-8
18
50
60
20
25
ボルト SUS304 M-8
H-
下弦材 40X20
芯材 L-500
手摺子 26X18
支柱 50X50
10
130
150
120
外部
支柱 50×50
50角用内部アングル
六角ドリル（スチール）
70
外部
15
躯体W
笠木W
内部
笠木巾−W
躯体W

KTS-001~015

KTS-001 オーバル72 笠木　エンドキャップ

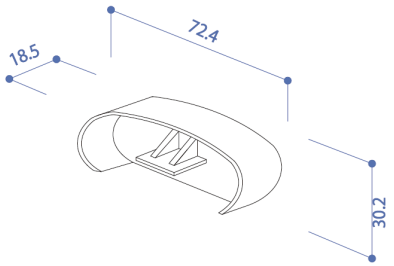

KTS-002 オーバル72 笠木　90度コーナーキャップ

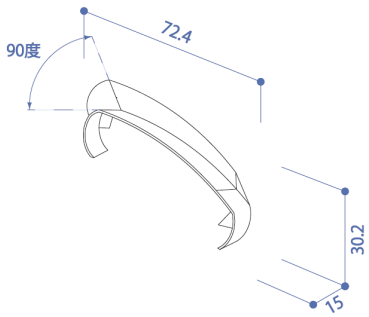

KTS-003 オーバル72 笠木　135度コーナーキャップ

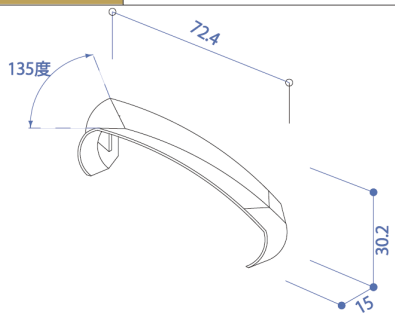

KTS-004 オーバル72 笠木　ジョイントキャップ

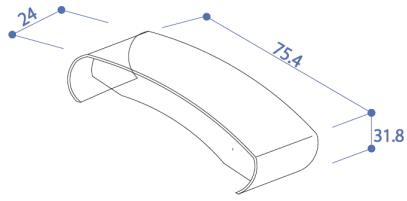

KTS-005 オーバル72 笠木　157度ジョイントキャップ

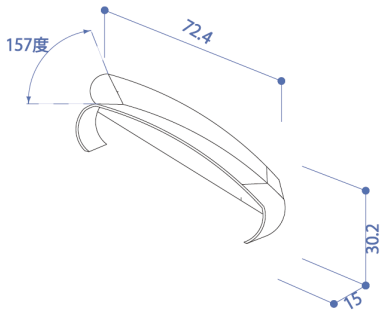

KTS-006 オーバル72 笠木　112度ジョイントキャップ

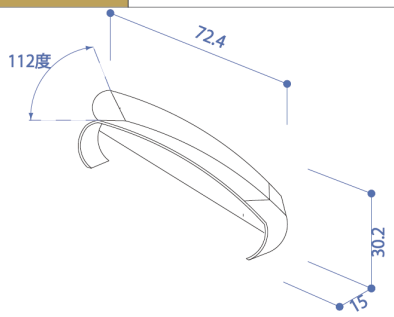

KTS-007 オーバル72 笠木　階段上りジョイントキャップ

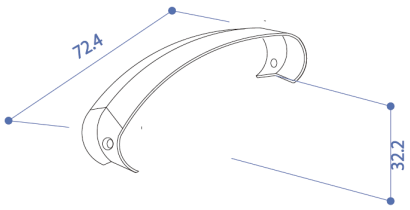

KTS-008 オーバル72 笠木　階段下りジョイントキャップ

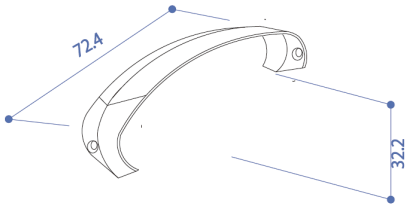

KTS-009 オーバル　柱　足元キャップ

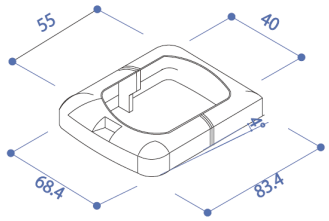

KTS-010 50角支柱用　足元キャップ(分割式)

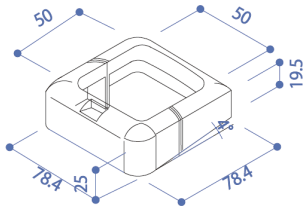

KTS-011 オーバル　下枠　小口キャップ

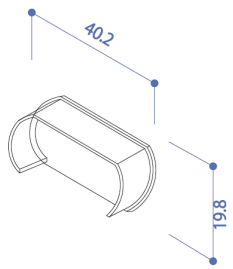

t=2.0

KTS-012 オーバル　二段笠木　小口キャップ

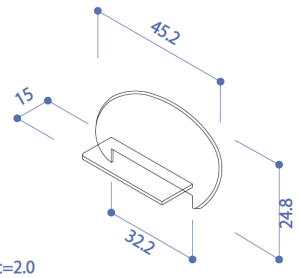

t=2.0

KTS-013 オーバル 45x55 支柱用　小口キャップ

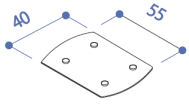

t=2.0

KTS-014 50角支柱用　小口キャップ

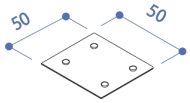

t=2.0

KTS-015 オーバル　40x55 支柱用　階段足元キャップ

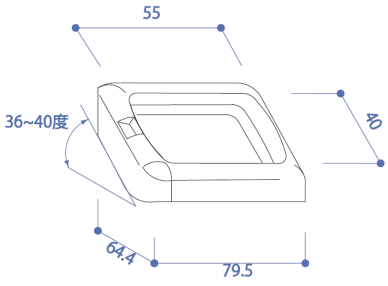

KTS-016~030

KTS-016	50角支柱用　階段足元キャップ	KTS-017	オーバル　40x55 支柱用　防水パッキン	KTS-018	50角支柱用　防水パッキン
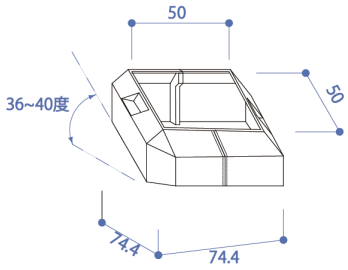		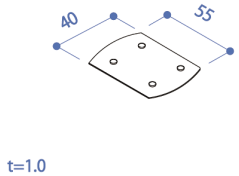		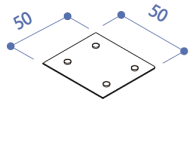	
KTS-019	先付けビート	KTS-020	クロスコーナーキャップ	KTS-021	60カマボコ型エンドキャップ
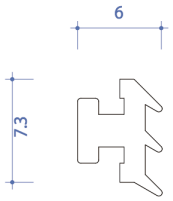		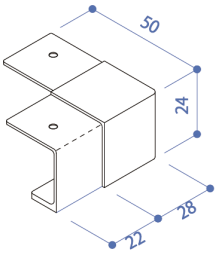		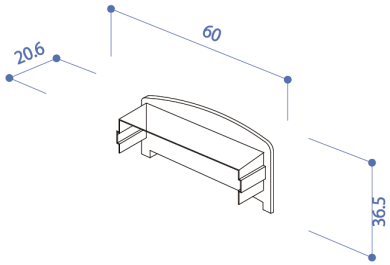	
KTS-022	60カマボコ型Jキャップ	KTS-023	60カマボコ型90度キャップ	KTS-024	方立足元カバー
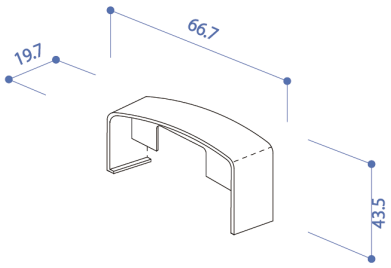		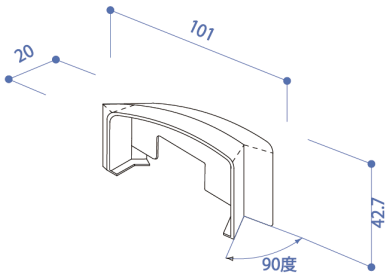		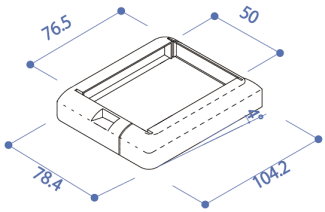	
KTS-025		KTS-026		KTS-027	
KTS-028		KTS-029		KTS-030	

KTS-031~045

KTS-031 オーバル40x55支柱用 ボルト　M-12

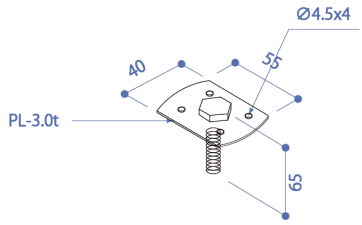

KTS-032 オーバル40x55支柱用 ボルト　M-16

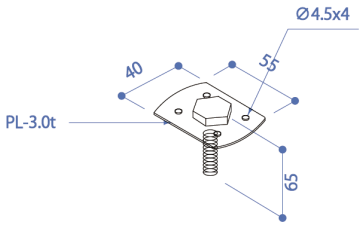

KTS-033 オーバル40x55支柱用 ボルト　M-18

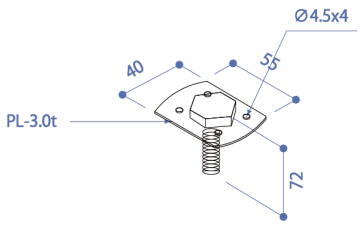

KTS-034 オーバル40x55支柱用 ボルト　M-20 芯材　L=500（プレート有）

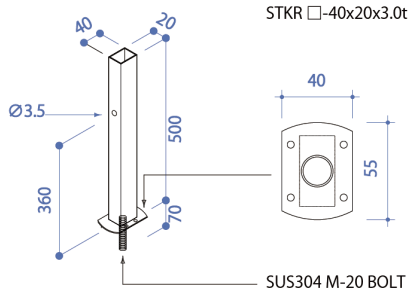

KTS-035 オーバル40x55支柱用 ボルト　M-20 芯材　L=500（プレート無）

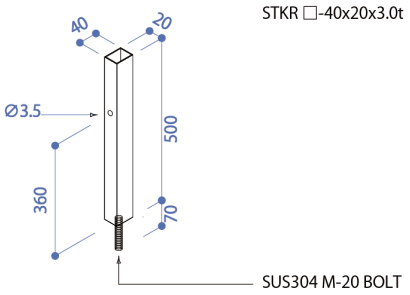

KTS-036 50角支柱用 ボルト　M-16

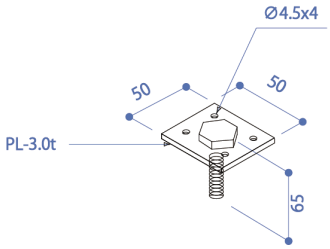

KTS-037 50角支柱用 ボルト　M-20 芯材L=500

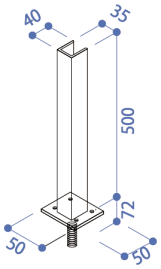

KTS-038 50角支柱用 芯材L=500

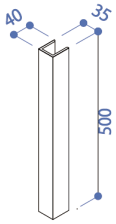

KTS-039 オーバル40x55用芯材（20x40角）L=500

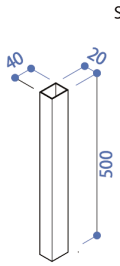

KTS-040 オーバル40x55用芯材（20x40角）L=1000

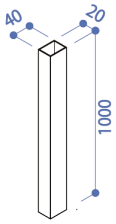

KTS-041 オーバル40x55用芯材（20x40角）L=3000

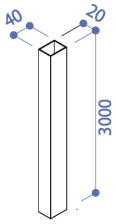

KTS-042 40x55 鉄プレート

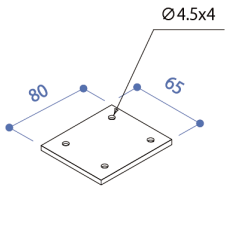

KTS-043 オーバル40x55用 ボルト　M-16 芯材　L=180（プレート有り）

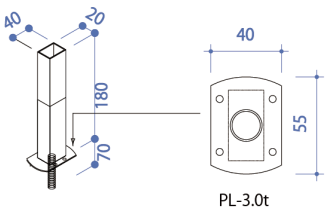

KTS-044 オーバル40x55用 ボルト　M-16 芯材　L=100

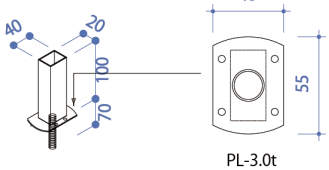

KTS-045 50角用 M-16 芯材L=250

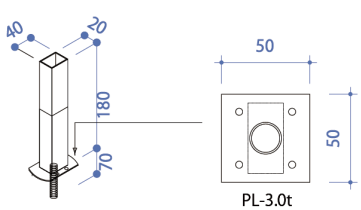

KTS-046~060

KTS-046

KTS-047

KTS-048

KTS-049

KTS-050

KTS-051

KTS-052 オーバル40x55支柱用 笠木プレート

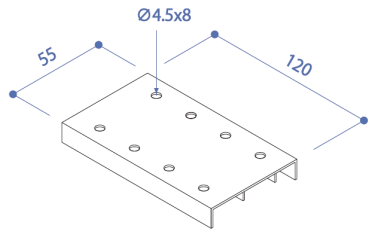

KTS-053 50角支柱用 笠木プレート

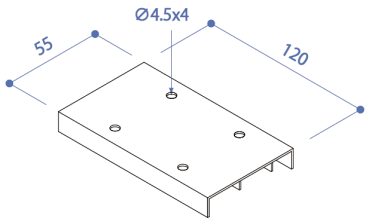

KTS-054 オーバル72 笠木用　壁付けアングル

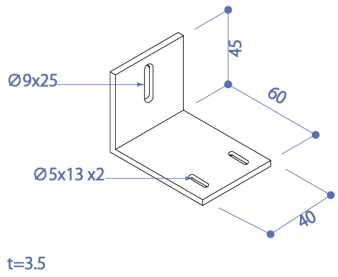

KTS-055 オーバル 下枠用　アングル

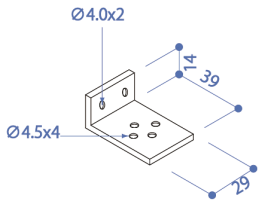

KTS-056 40x55角支柱用 内部アングル

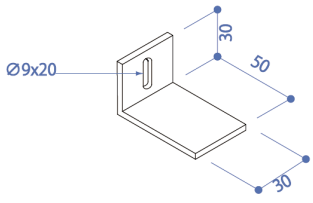

KTS-057 50角支柱用 外部アングル

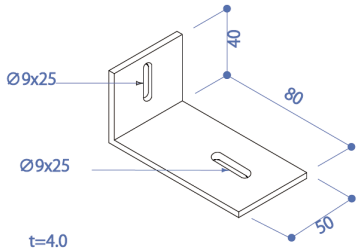

KTS-058 オーバル40x55支柱用 外部アングル

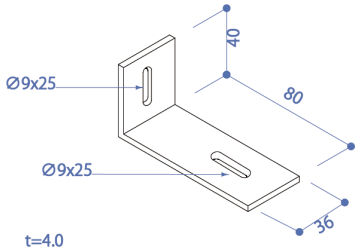

KTS-059 50角支柱用 90度コーナープレート

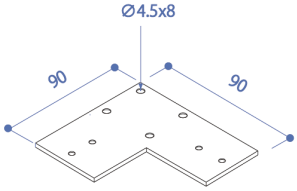

KTS-060 ツインアンカー　50角用　L=600

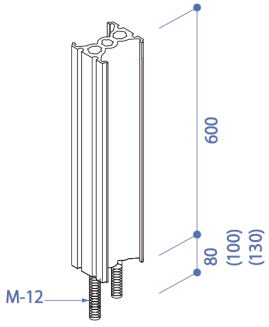

KTS-061~075

KTS-061 ツインアンカー　40x55角用　L=600	KTS-062 ツインアンカー　50角用　L=300	KTS-063 ツインアンカー　40x55角用　L=300
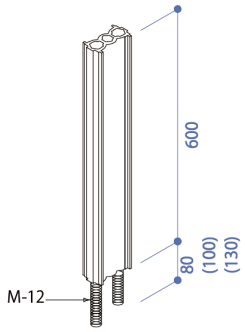	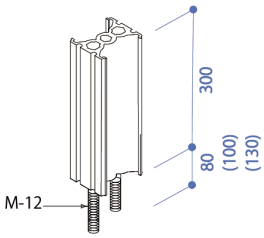	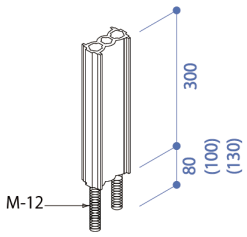
KTS-064 ツインアンカー　50角用　L=100	KTS-065 ツインアンカー　40x55角用　L=100	KTS-066 小口ブラケット
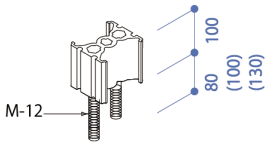	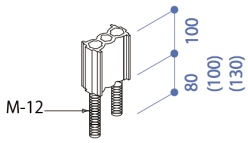	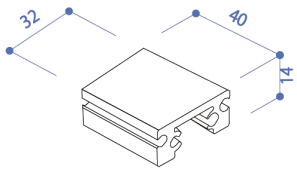
KTS-067 ルーバー材　小口キャップ　100x50	KTS-068 ルーバー材　小口キャップ　125x30	KTS-069 ルーバー材　小口キャップ　100x30
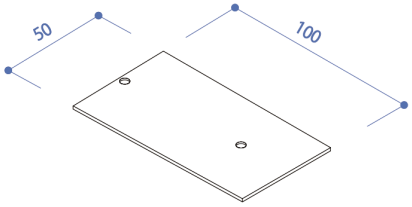	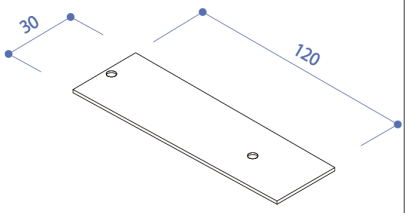	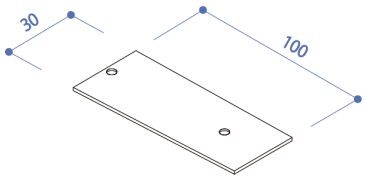
KTS-070 ルーバー材　小口キャップ　75x30	KTS-071 ルーバー材　小口キャップ　50x30	KTS-072 ルーバー材　小口キャップ　100x20
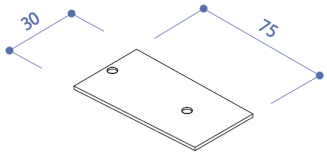	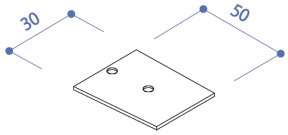	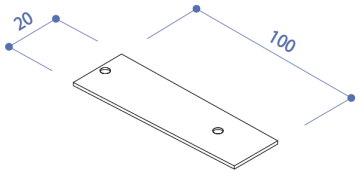
KTS-073 ルーバー材　小口キャップ　80x40	KTS-074 ルーバー材　小口キャップ　80x40 ひし形	KTS-075 ピルメン小口ふた
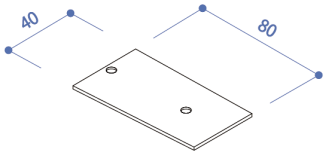	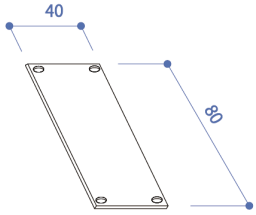	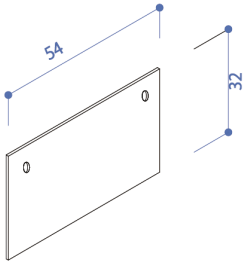

KTS-076~090

KTS-076 横ルーバージョイントキャップ	KTS-077 ルーバー裏板(小)	KTS-078 ルーバー裏板(中)
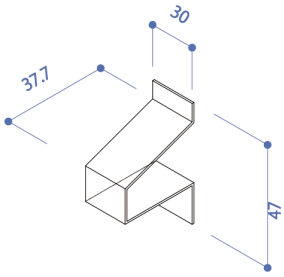	ルーバー巾20用 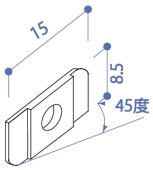	ルーバー巾30用 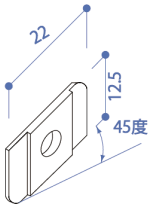
KTS-079 ルーバー裏板(大)	**KTS-080**	**KTS-081**
ルーバー巾50用 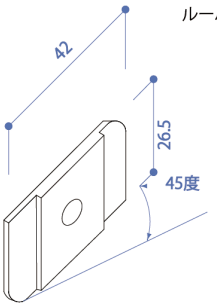		
KTS-082	**KTS-083**	**KTS-084**
KTS-085	**KTS-086**	**KTS-087**
KTS-088 レジン(小)	**KTS-089 レジン(大)　3kg缶**	**KTS-090 ケモファスト**
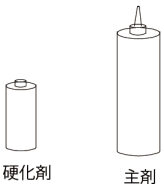	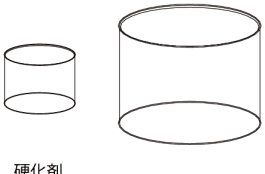	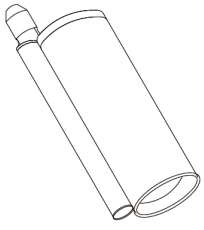

手摺の条件

□ 隙間の条件

1.手摺に設けられる隙間全般

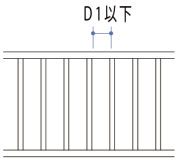

2.バルコニー等の手摺下部にある隙間

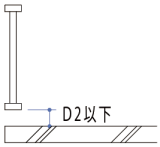

3.バルコニー等の手摺下部にある下向きの隙間

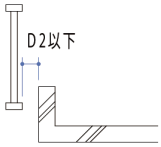

4.幼児がよじ登れる高さの窓台と窓手摺の間の下向きの隙間

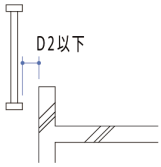

〈記号の意味〉

D1:乳幼児の頭部がすり抜けて通らない寸法
（通常110mmをとる）

D2:乳幼児の胴体がすり抜けて通らない寸法
（通常90mmをとる）

〈法規・基準類に見る数値例〉

①(財)ベターリビング「墜落防止手摺の評価基準」
D1:110mm D2:90mm

□ 高さの条件

1.足がかり（足のかかる部分）がない場合

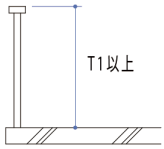

2.通常、成人も乗る足がかりがある場合

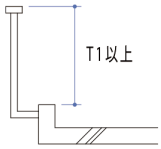

3.幼児がよじ登れる高さに足がかり（足のかかる部分）がある場合
[t＜650(T3)の場合]

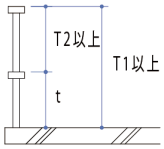

4.左記が連続して設けられている場合
[t＜650(T3)の場合]
[t'＜650(T3)の場合]

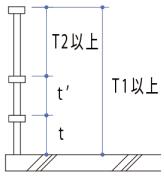

5.幼児がよじ登れない高さに　足がかり（足のかかる部分）状の部分がある場合
[t＜650(T3)の場合]

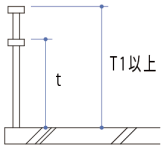

〈記号の意味〉

T1:成人の墜落を防止するのに足りる高さ
（通常1,100mmをとる）

T2:幼児の墜落を防止するのに足りる高さ
（通常800～850mmをとる）

T3:幼児が足をかけてよじ登る最高の高さ
（通常650mmをとる）

〈法規・基準類に見る数値例〉

①建築基準法施工令　第126条
T1:1,100mm

②(財)ベターリビング「墜落防止手摺の認定基準」
バルコニー用　T1:1,100mm（床仕上げ面より）
T2:　800mm（300mm≦t≦650mm）
1,100mm（t≦300mm）
廊下用　T1:1,100mm（床仕上げ面より）
T2:1,100mm（t≦650mm）

□ 強度の条件

1.バルコニー用手摺の場合

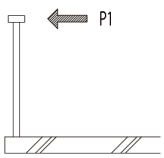

2.廊下（共用廊下）用手摺の場合

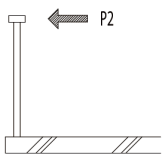

1.窓用手摺の場合

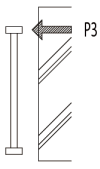

〈記号の意味〉

P1・P3:1人の人間が全力で押した時の力に対して、ある程度の余裕をもって耐えるに足りる水平荷重強度

P2　:複数の人間が押した時の力に対して、耐えるに足りる水平荷重強度

〈法規・基準類に見る数値例〉

①(財)ベターリビング優良住宅部品認定基準
（墜落防止手摺）

P1:1,450N/m(150kgf/m)
P2:2,950N/m(300kgf/m)
P3:1,450N/スパン(150kgf/スパン)

技術資料

BL認定制度

□ BL（優良住宅部品）認定制度とは

住宅部品の形状・材質・色・機能・施工・安全性・耐久性並びに、アフターサ-ビス等を総合的に審査し、優良であると認めたものを、（財）ベターリビングが優良部品に認定してその普及をはかり、住生活水準の向上に寄与しようとする制度です。

認定製品にはBLマーク証紙が貼付してあります。また、BLマークの貼られた製品には瑕疵保証と損害賠償の両面からのBL保険がついています。

BL保険では、施工瑕疵による賠償もカバーされますので、PL法に対応した製造物責任保険より幅広い保証が得られます。

<BLマーク証紙例>

供給・品質保証

供給地域	全国
品質保証	無償修理保証期間5年 （取付金具の埋め込みに係るものは2年）
アフターサービス	パーツ保証期間10年

□ BL認定アルミ手摺とは

（財）ベターリビングにより、品質・性能・価格・アフターサービスなどが優良であると認められたもので、消費者や施工者などの選択のめやすとなります。なお、基準の概要は以下の通りです。

適用範囲

1.主として高さ45m以下のRC造の住宅用の落下防止手摺と、主に住戸内で使用する補助手摺があります。

1.腰壁天端に使用するトップレールは廊下用、バルコニー用に含まれます。

＜参考＞

情報提供上の整理区分

種類			用途	強度	構造型式	支持方式
基礎基準	一般型墜落防止手摺	廊下用バルコニー用	共用廊下 共用階段回り 各戸専用バルコニー	水平荷重：2,950N/m {300kgf/m} 鉛直荷重：1,600N/m {165kgf/m}	手摺子 パネル	床支持 方立て 壁支持
		廊下用（共用部分を除く）バルコニー用	各戸専用 廊下、バルコニー	水平荷重：1,450N/m {150kgf/m} 鉛直荷重：1,600N/m {165kgf/m}		
		窓用	室外用 室内用	水平荷重：1,450N/m {150kgf/m} 鉛直荷重：1,450N/m {150kgf/m}	手摺子	壁支持
		トップレール	共用廊下 共用階段回り 各戸専用バルコニー	鉛直荷重：1,600N/m {165kgf/m}	-	腰壁支持
標準化選択基準	標準化墜落防止手摺	一般型墜落防止手摺の内、廊下・バルコニー用でユニットの支持間隔が、1,800mmでBL標準アンカーを使用するもの。また、窓用にあっては、支持間隔が2,000mmのもの。				
推奨選択基準	改修用墜落防止手摺	一般型墜落防止手摺及び標準化墜落防止手摺の内、改修に対応した手摺の施工方法。				

KTB-1K

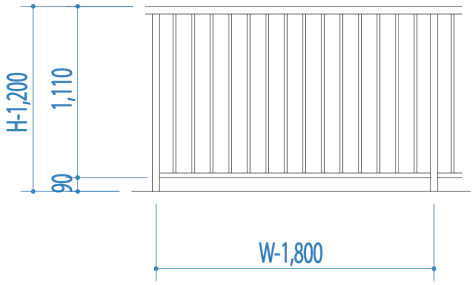
H-1,200
1,110
90
W-1,800

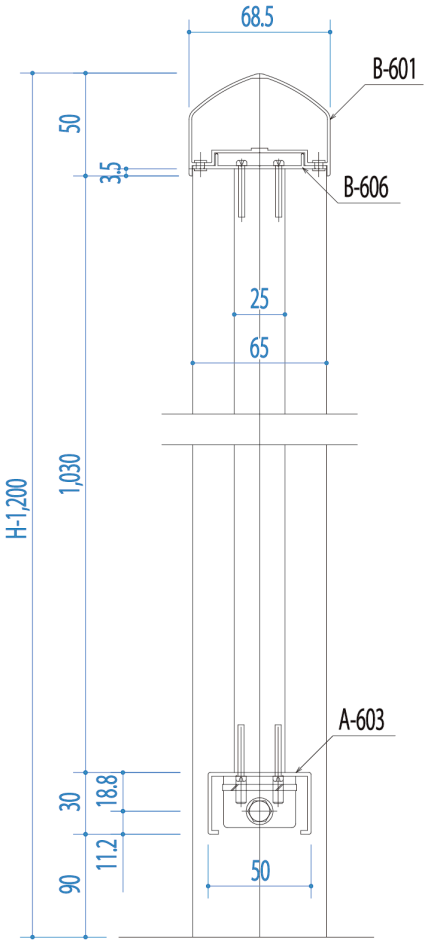
68.5
B-601
B-606
50
3.5
25
65
H-1,200
1,030
A-603
30
18.8
11.2
90
50

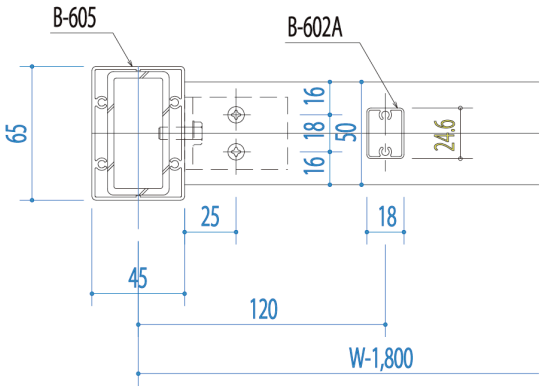
B-605
B-602A
65
16
18
16
50
24.6
25
18
45
120
W-1,800

KTB-1P

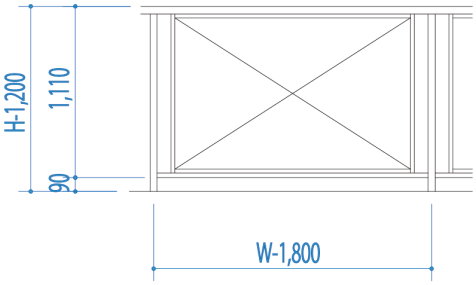
H-1,200
1,110
90
W-1,800

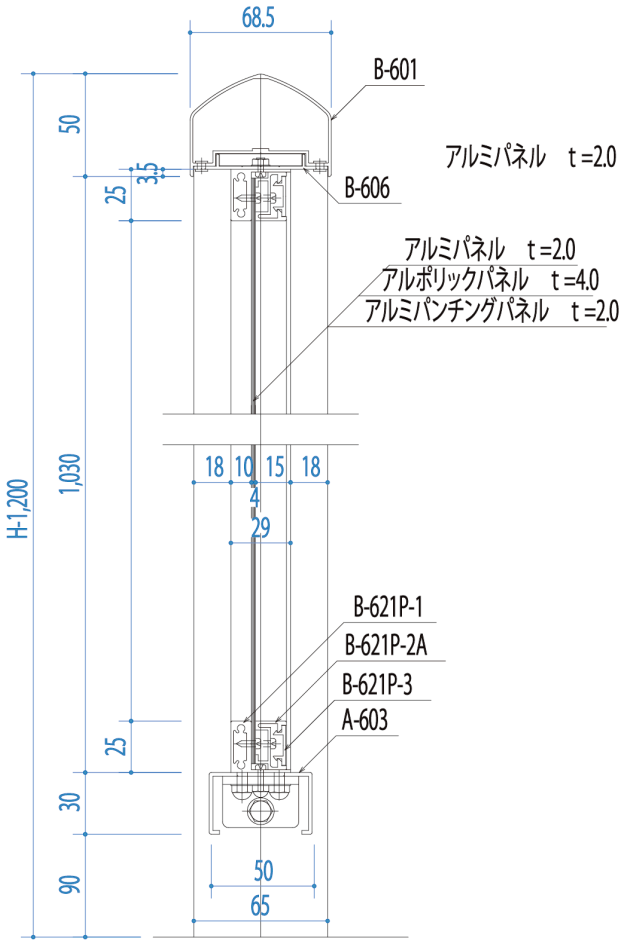
68.5
B-601
アルミパネル　t=2.0
50
3.5
25
B-606
アルミパネル　t=2.0
アルポリックパネル　t=4.0
アルミパンチングパネル　t=2.0
18
10
15
18
4
29
H-1,200
1,030
B-621P-1
B-621P-2A
B-621P-3
A-603
25
30
90
50
65

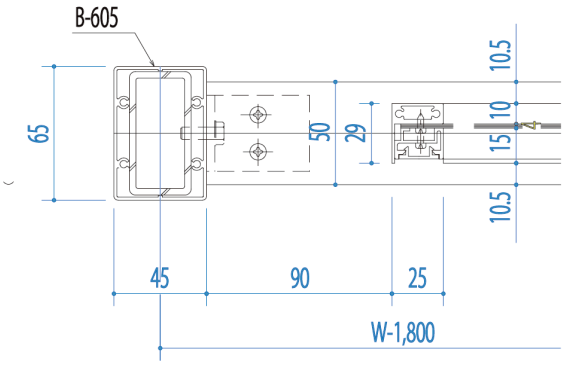
B-605
65
50
29
10.5
10
15
4
10.5
45
90
25
W-1,800

BL商品体系

KTB-2K

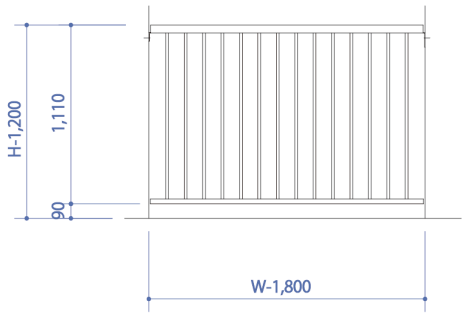

KTB-2P

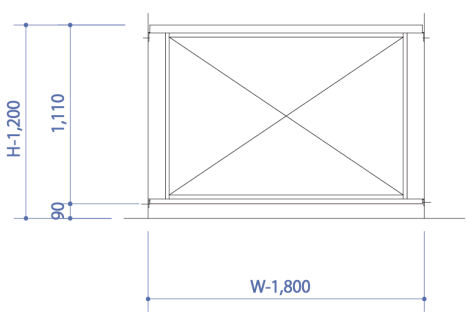

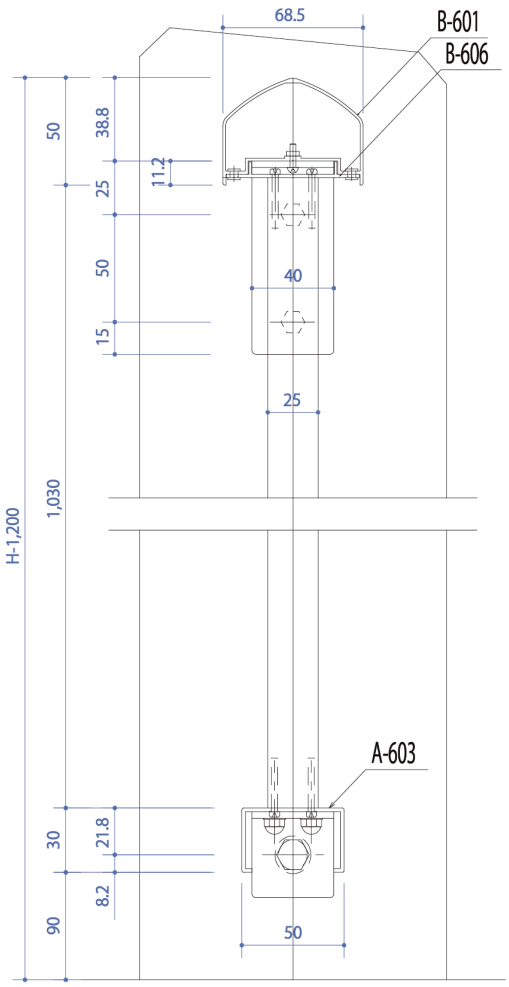

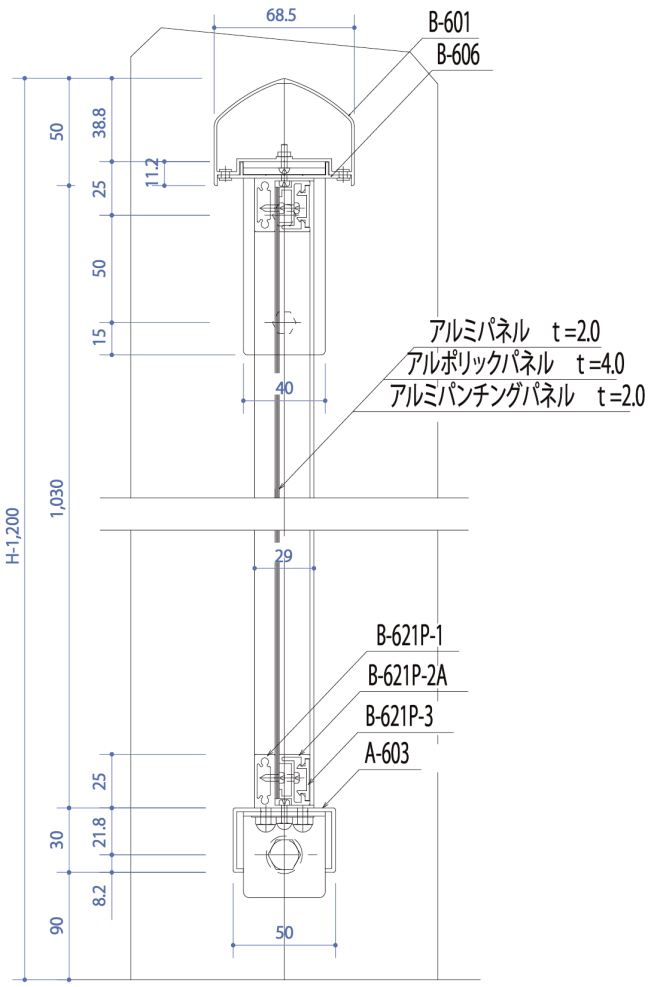

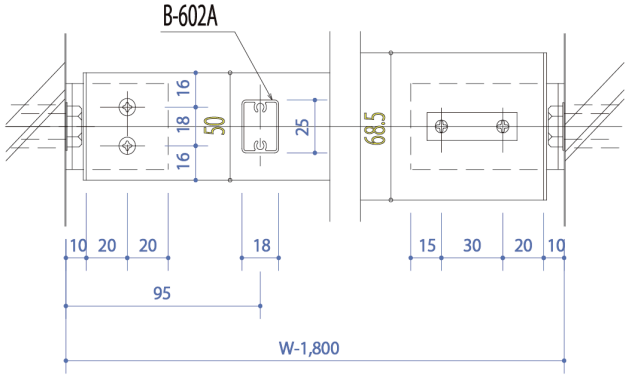

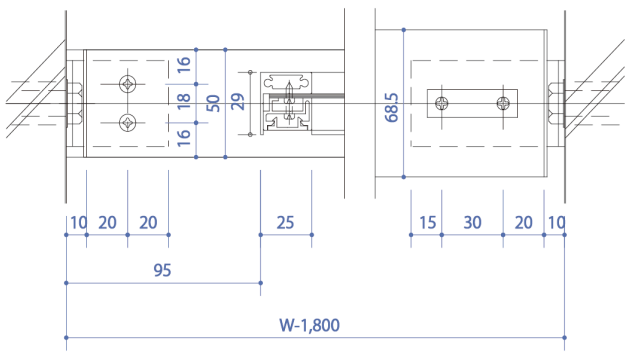

KTB-3K

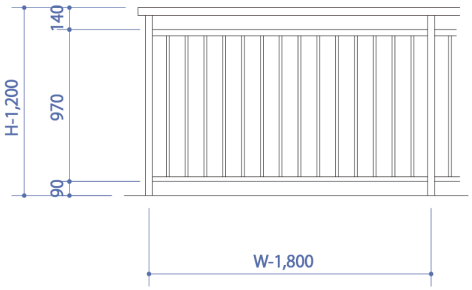
H-1,200
140
970
90
W-1,800

KTB-3P

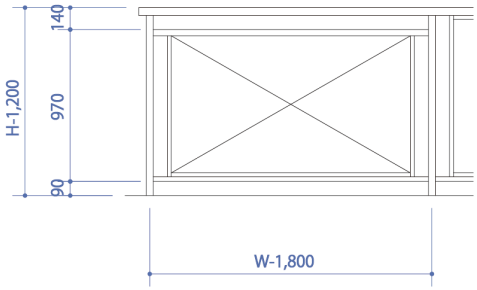
H-1,200
140
970
90
W-1,800

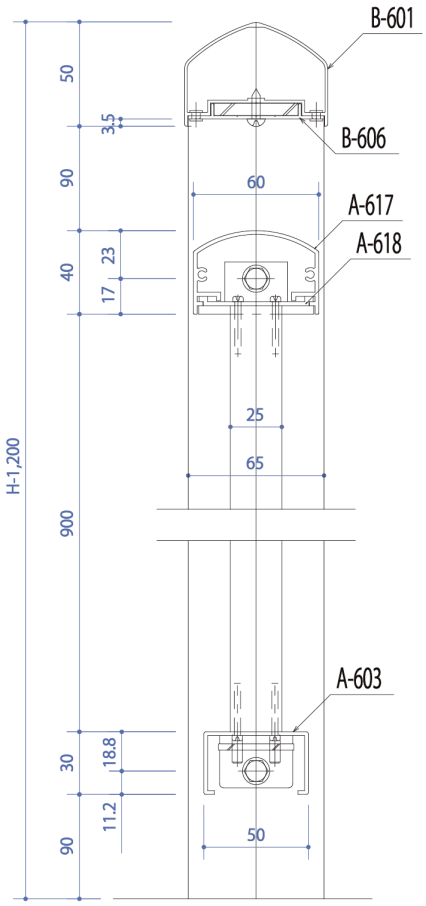
B-601
B-606
A-617
A-618
A-603
H-1,200
50
3.5
90
60
40
23
17
25
65
900
30
18.8
11.2
90
50

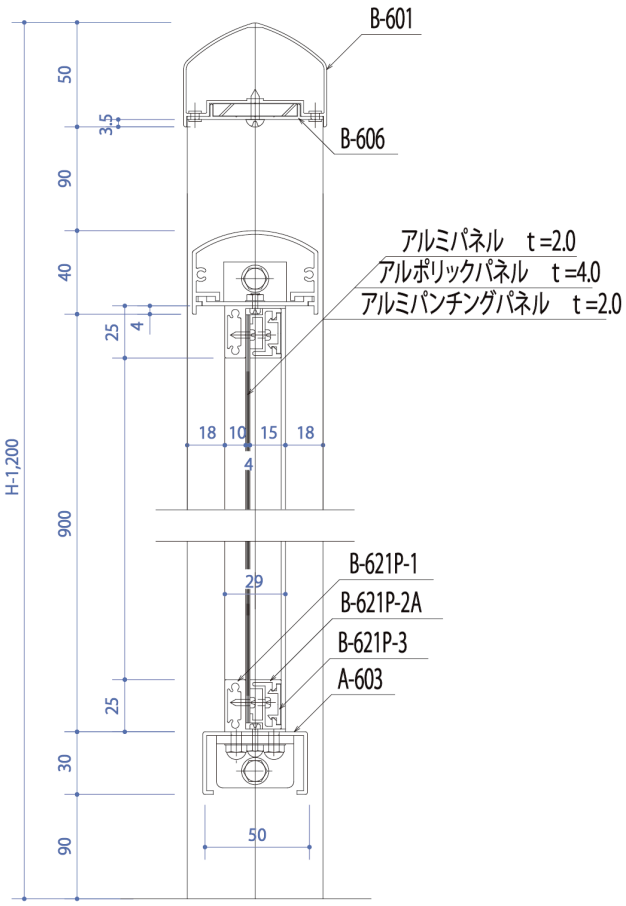
B-601
B-606
アルミパネル t=2.0
アルポリックパネル t=4.0
アルミパンチングパネル t=2.0
B-621P-1
B-621P-2A
B-621P-3
A-603
H-1,200
50
3.5
90
40
25
4
18
10
15
18
4
900
29
25
30
90
50

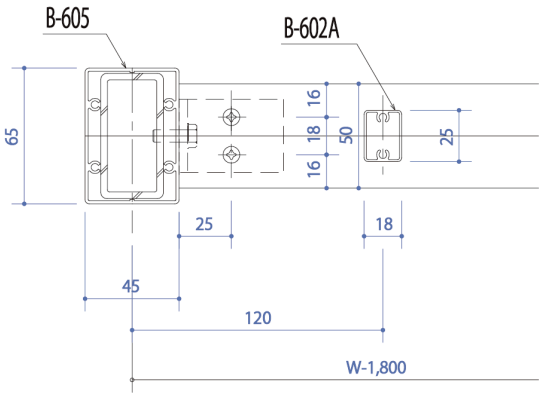
B-605
B-602A
65
16
18
16
50
25
25
18
45
120
W-1,800

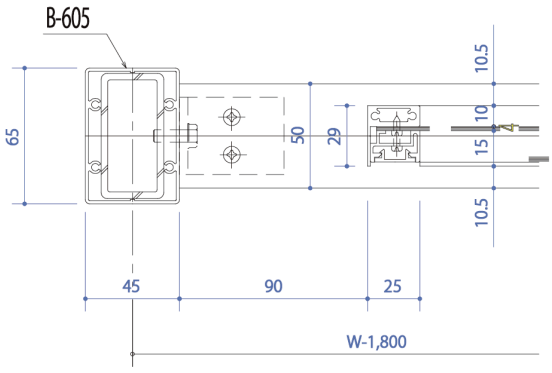
B-605
65
50
29
10.5
10
15
10.5
45
90
25
W-1,800

BL商品体系

KTB-4K

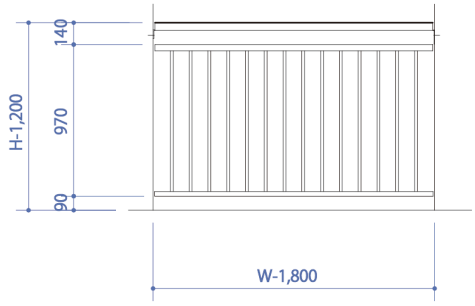

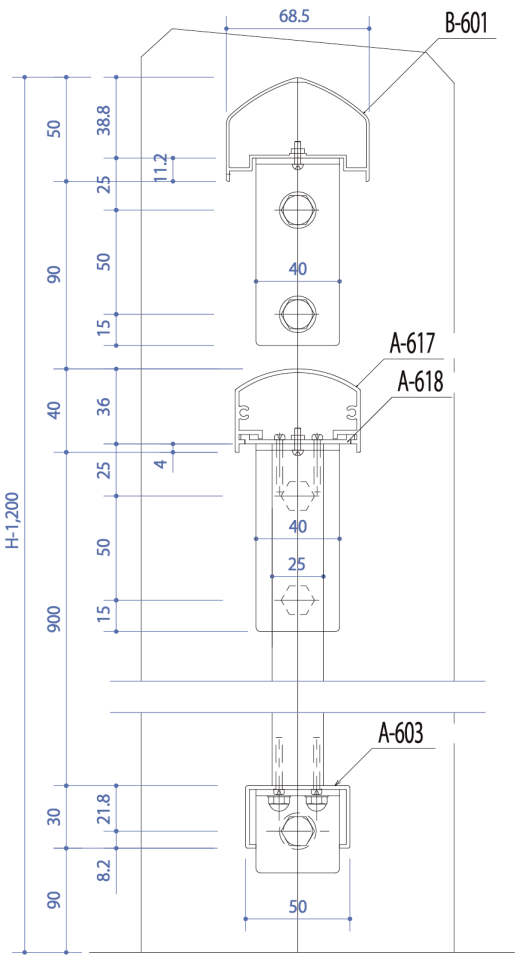

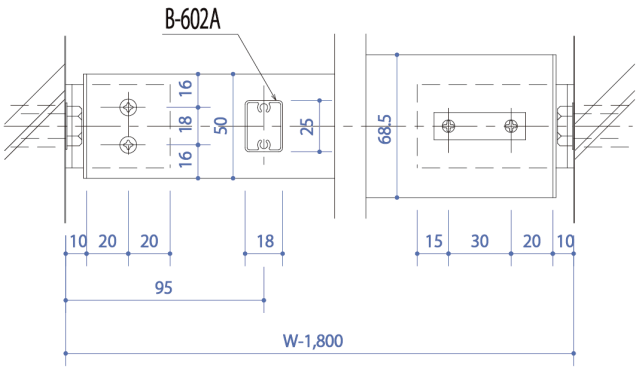

KTB-4P

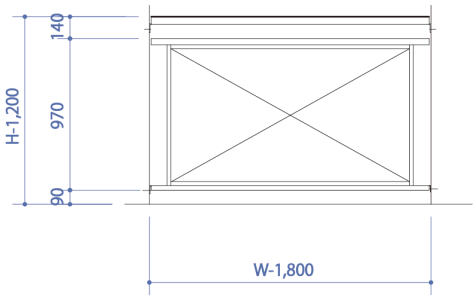

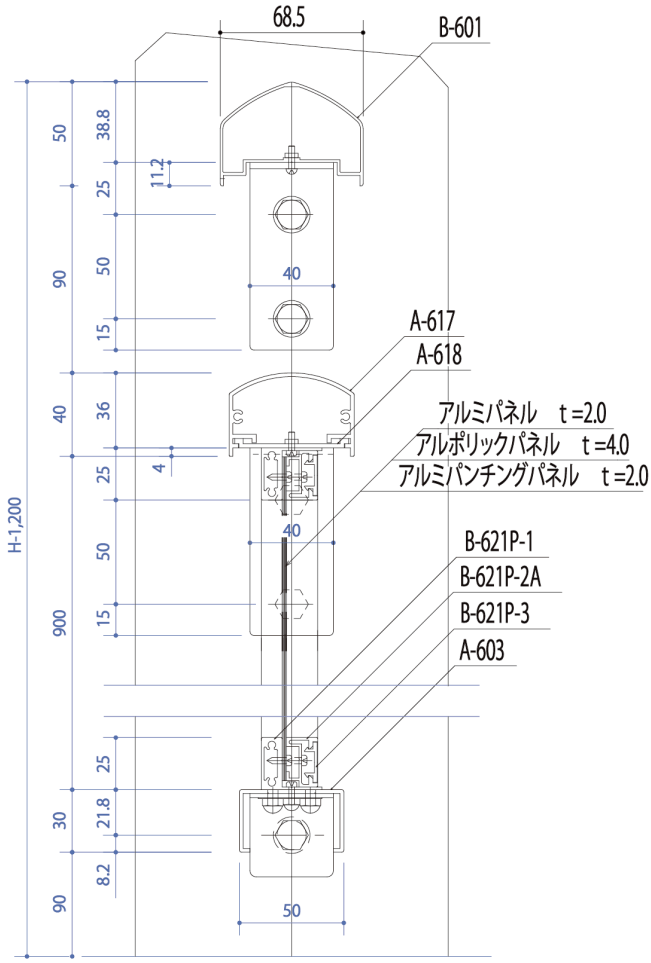

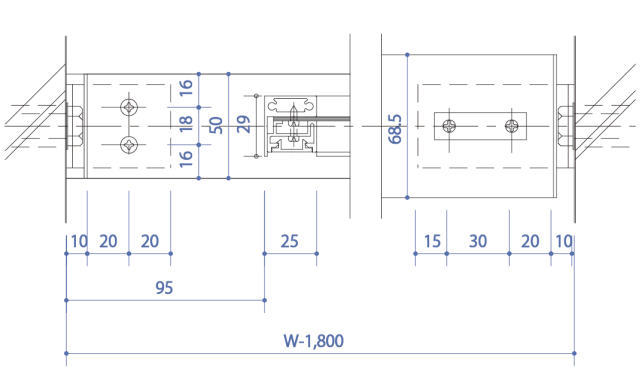

【窓面格子】
KTM-1

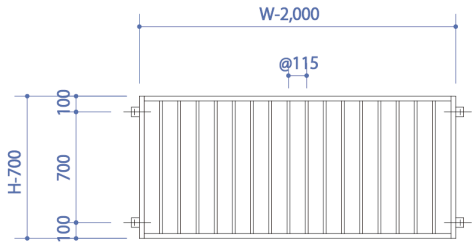
W-2,000
@115
H-700
100
700
100

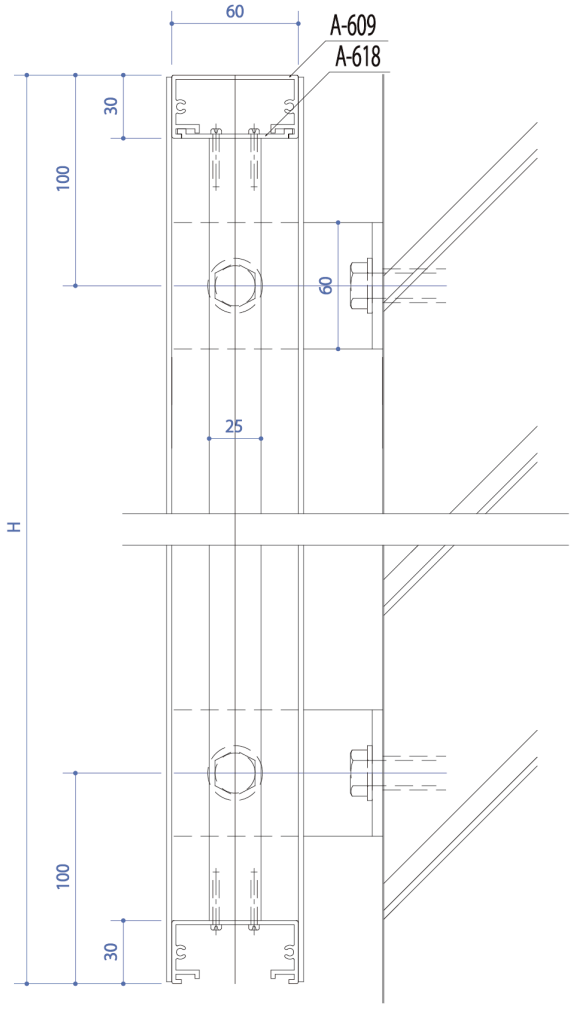
60
A-609
A-618
30
100
60
25
H
100
30

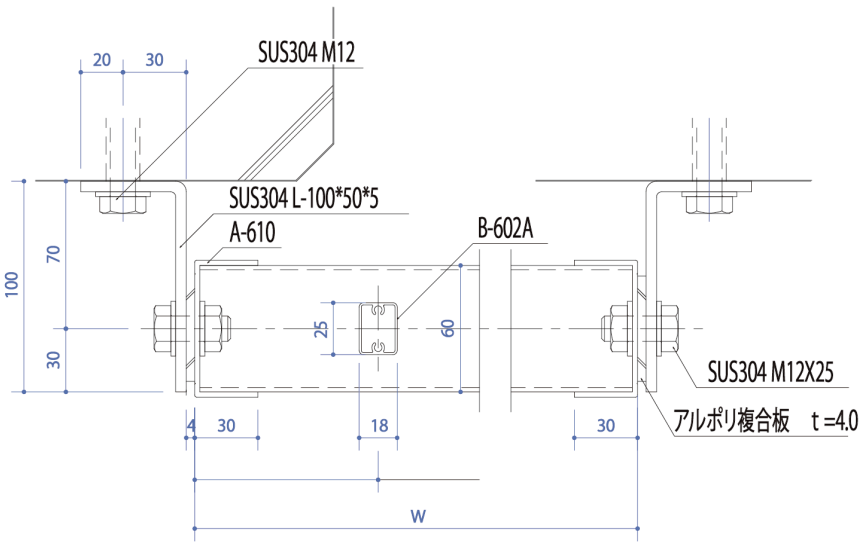
20
30
SUS304 M12
SUS304 L-100*50*5
A-610
B-602A
100
70
30
25
60
SUS304 M12X25
アルポリ複合板　t =4.0
4
30
18
30
W

BL商品体系

【公団用】
KTH-1

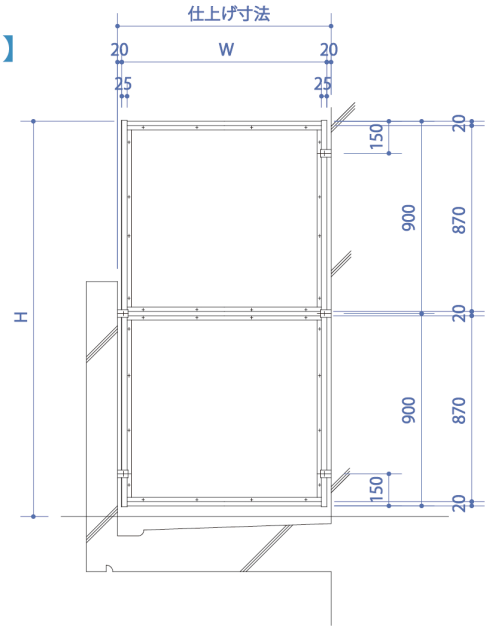

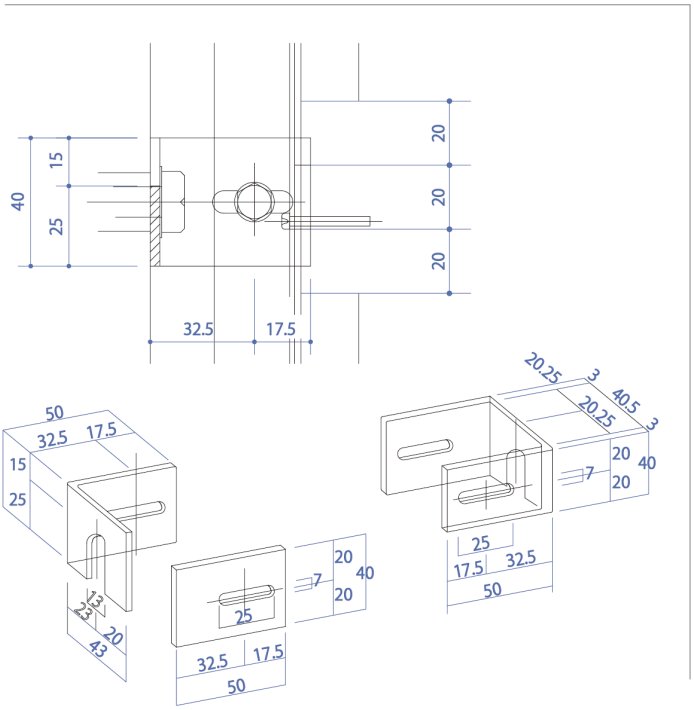

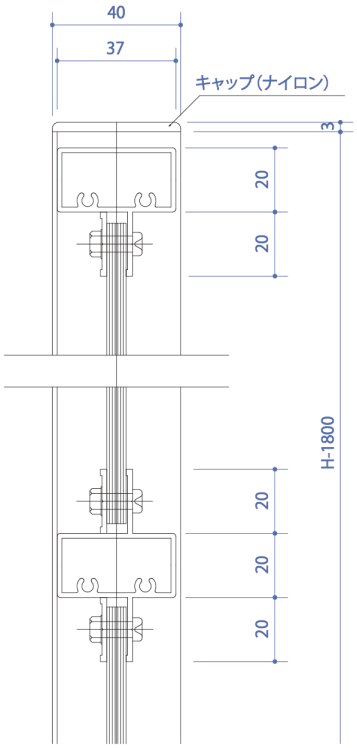

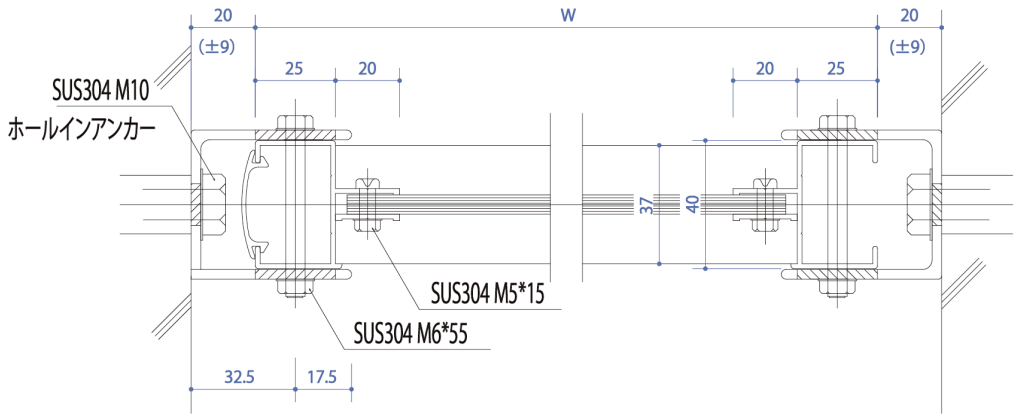

BLアンカー　廊下用
300ｋｇ/ｍ

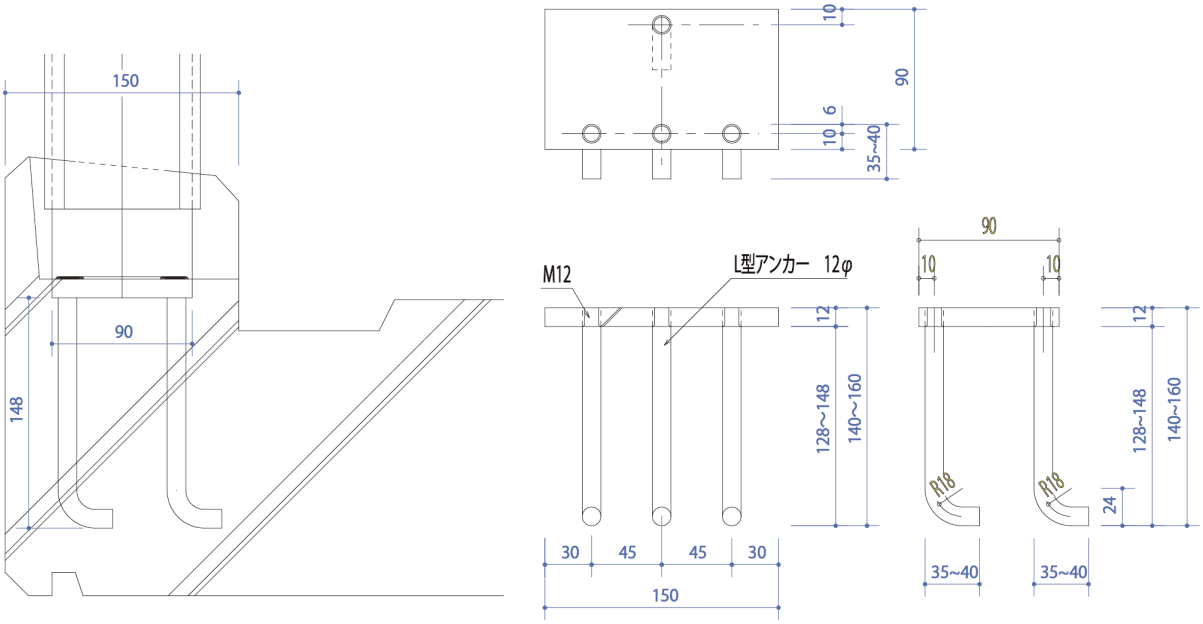

BLアンカー　バルコニー用
150ｋｇ/ｍ

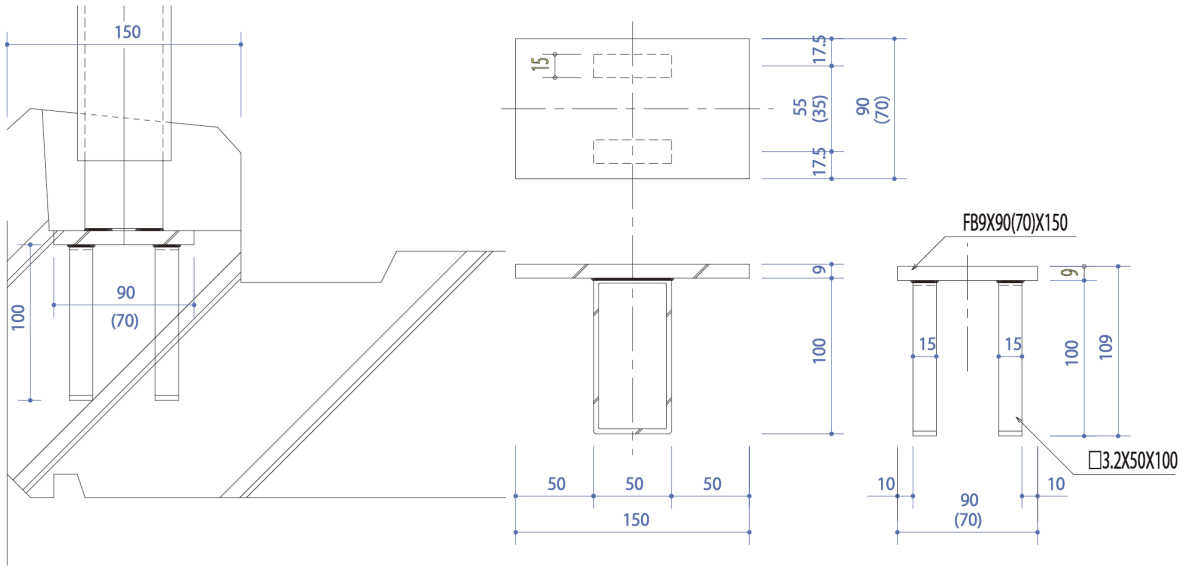

BL型図

B-601

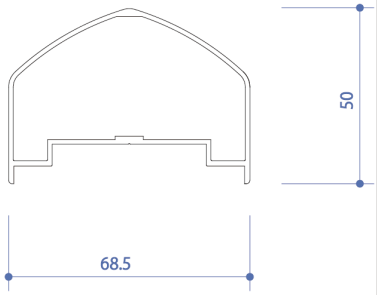

B-606

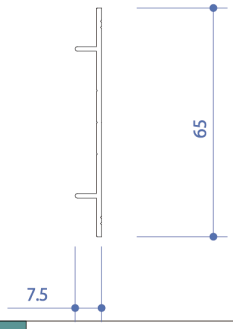

B-603

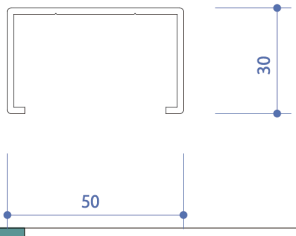

B-605

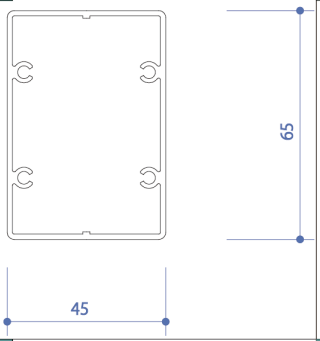

B-602A

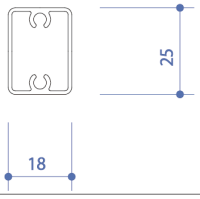

B-621P-1

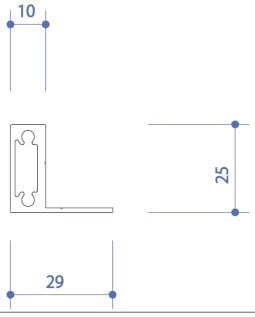

B-621-2A

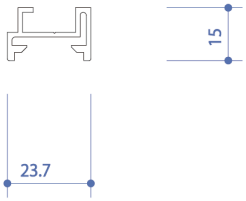

B-621P-3

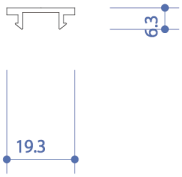

A-617

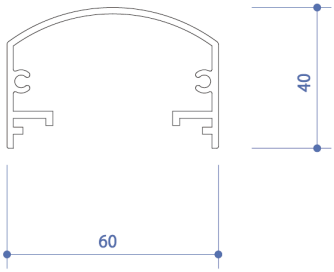

A-618

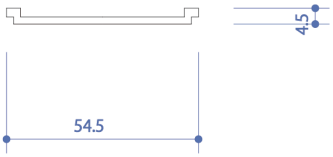

A-609

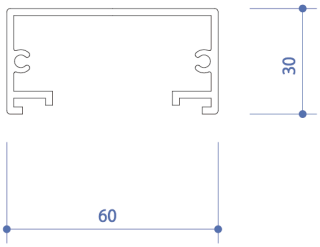

A-610

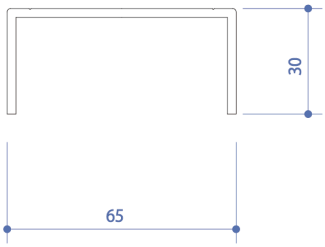

現場名	設計	施工
アーバンパレス春日一の谷	㈱アームスデザイン&デベロップ	㈱吉川工務店
J's マンション飯塚立岩Ⅱ	㈱HSR設計事務所	九州建設㈱
㈱トーケン本社ビル	㈱大江建築設計事務所	㈱善工務店
吉塚7丁目共同住宅-160	ユーバ建築設計(UAP)	佐藤工業㈱
フェスティオ古賀花見	㈱木村建築研究所	九鉄工業㈱
ソアラプラザ福大通り	仲摩博士建築事務所㈲	㈱増岡組・JV
(仮)アプローズ陣原	前田建設工業㈱九州支店	大内田建設㈱
中呉服町マンションB棟	リーメック㈱1級建築士事務所	三井住友建設㈱九州支店
エバーライフヒルズ名島ABCD棟	㈱マサキ設計事務所	大内田建設㈱
吉塚5丁目共同住宅	ユーバ建築設計(UAP)	㈱吉川工務店
モントーレ野芥クロッシング	アーキスタイル1級建築士事務所	中村建設㈱
西南学院大学男子寮	清水建設㈱九州支店1級建築士事務所	清水建設㈱九州支店
行橋セフティビル	アークコンポ1級建築士事務所	九州建設㈱
ヒューマインド博多アーバニスタ	照栄建設㈱1級建築士事務所	照栄建設㈱
グランドパレス白萩町	㈱久保建築設計	大内田建設㈱
女原ビル		照栄建設㈱
三島ビル	㈱A&U都市建築事務所	照栄建設㈱
青木邸	照栄建設㈱1級建築士事務所	照栄建設㈱
ニューガイア賃貸マンション	㈱内藤建築設計事務所	照栄建設㈱
師岡整形外科病院増築工事	㈲市川建築設計事務所	㈱鴻池組
グランメール海扇	照栄建設㈱1級建築士事務所	照栄建設㈱
クラジュベール		照栄建設㈱
波左間ビル	㈲都市エンジニアリング	八千代建設㈱
東雲4丁目ビル		照栄建設㈱
白金2丁目ビル	㈱プランテック	㈱浅野工務店
リード桜坂	ヒューマンフライ㈱	大内田建設㈱
グランディアソラーレ博多の杜	㈱雅禧建築設計事務所	真柄建設㈱
クラブオリエントビルNo. 72	1級建築士事務所山本建築工房	三井住友建設㈱九州支店
麦野6丁目藤ビル	照栄建設㈱1級建築士事務所	照栄建設㈱

現場名	設計	施工
伊都野口ビル		照栄建設㈱
神納ビル		照栄建設㈱
アプローズ箱崎駅東	㈱JIN建築設計	大内田建設㈱
高齢者専用賃貸住宅上山門	ナカモト設計1級建築士事務所	㈱オークス建設
麦野2丁目渡邊ビル		照栄建設㈱
グランドパレス門司港	㈱久保建築設計	大内田建設㈱
黒崎ビジネスホテル	㈱ロイ設計事務所	㈱竹中工務店
アリスト福岡名島	㈱奥村組	㈱奥村組
パレスト明野弐番館	㈱サンユニオン	多田建設㈱
舞鶴1丁目マンション	㈱サンユー1級建築士事務所	有澤建設㈱
姪浜4丁目共同住宅	㈱明水設計	多田建設㈱
保険医療経営大学	㈱岡田新一設計事務所	三井住友建設㈱九州支店
須賀マンマンションⅡ	㈱和田組1級建築士事務所	㈱和田組
エイルマンション粕屋中央	㈲翔建築計画	㈱高松組
(仮)サンリブ朝日ヶ丘	久保・河野設計共同企業体	㈱イチケン
基山町立基山小学校校舎共同調理場プール新築工事	㈱和田設計コンサルタント	東亜・鳥飼特定建設工事共同企業体
シティライフ熊本北	㈲Ai都市デザイン建築事務所	㈱志多組
美野島2丁目計画	㈱サニム建築事務所	㈱志多組
平成19年度公営住宅月隈団地	福岡市住宅都市局市営住宅部住宅建築課	㈱西中洲樋口建設
文徳高校校舎増改築工事	㈱太宏設計事務所	松尾建設株
大原医療福祉専門学校小倉校新築工事	新日鉄ｴﾝｼﾞﾆｱﾘﾝｸﾞ㈱九州支社1級建築事務所	新日鉄ｴﾝｼﾞｱﾘﾝｸﾞ㈱
次郎丸3丁目ビル		照栄建設㈱
(仮)金堂ビル	照栄建設㈱1級建築士事務所	照栄建設㈱
赤塚ビル	照栄建設㈱1級建築士事務所	照栄建設㈱
杉岡記念病院	アセス設計1級建築士事務所	㈱大林組
CLK九大1号館	㈱第一都市設計	照栄建設㈱
空港前APB棟	㈱和田組1級建築士事務所	㈱和田組
(仮)黒崎播磨㈱独身寮	太平工業㈱建設事業部	太平工業㈱
馬出6丁目ビル	照栄建設㈱1級建築士事務所	照栄建設㈱

現場名	設計	施工
筑紫駅西口ビル	㈱さとう建設建築士事務所	照栄建設㈱
安田第一ビル		㈱大林組
古森ビル	照栄建設㈱1級建築士事務所	照栄建設㈱
(仮)昭代2丁目マンション	㈱ｼﾞｪｲｴﾑﾃﾞｨ設計	西鉄建設㈱
ヒューマインド別府	照栄建設㈱1級建築士事務所	照栄建設㈱
ネストピア平尾	㈱太陽設計	照栄建設㈱
MJR久留米城南	㈱Gデザインアソシエイツ	九鉄工業㈱
白金居		照栄建設㈱
吉塚6丁目ビル		照栄建設㈱
パークサイド小谷	上村建設㈱1級建築士事務所	上村建設㈱
エトランゼ東櫛原	ユニオン設計㈱	入江建設㈱
熊本県警察学校(19福)建築改修その他工事	㈲下舞建築設計事務所	東洋建設㈱
日佐2丁目ビル		照栄建設㈱
アーバンパレス古賀ステーションプレミアム	㈱アームスデザイン&デベロップ	㈱吉川工務店
(仮)サンリヤン諏訪Ⅱ	㈲明水設計	西鉄建設㈱
重松クリニック	東九州設計工務㈱	戸田建設㈱
特別養護老人ホームやすらぎ園新規立替	㈱曾根設計事務所	㈱崎山組
フラワーハイツ		照栄建設㈱
パルデンスエコノ6		照栄建設㈱
鹿児島中央駅西口ビル	㈱日創アーキテクト	多田建設㈱
松原社員寮	ジェイアール西日本コンサルタンツ㈱	広成建設㈱
大名BONO・BONOビル	㈲漸建築設計室	有澤建設㈱
西新ビル	㈱穴井工務店1級建築士事務所	西鉄建設㈱
タダシホームプロジェクト	上村建設㈱1級建築士事務所	上村建設㈱
ペルル姪浜	㈲明水設計	八千代建設㈱
サンリヤン桜台公園	㈱JIN建築設計	西鉄建設㈱
南庄3丁目ビル	久保田建築設計事務所	有澤建設㈱
高砂1丁目マンション	アトリエ佳仁住	㈱井上組
サンリヤン春日原北	㈱JIN建築設計	西鉄建設㈱

現場名	設計	施工
TK-BLDG	田中俊彰設計	鉄建建設㈱九州支店
サンリヤン大野城曙町	㈱JIN建築設計	西鉄建設㈱
サンリヤン不知火	㈱サニム建築事務所	西鉄建設㈱
老司IKビル		照栄建設㈱
ロイヤルアーク空港前	㈱ハートス設計	㈱高松組
東郷花田駅前ビル	㈲双建平川設計	占部建設㈱
JR箱崎駅南ビル		照栄建設㈱
ルネスドギーパル	㈲北島建築研究所	㈱かねぜん建設
ピュアドーム住吉	㈱ウイス建築設計事務所	㈱井上組
アンプルールベトン山本邸	㈱エムシーコーポレーション	㈱木下工務店
藤ビル	久保田建築設計事務所	㈱黒木工務店
福重3丁目ビル		照栄建設㈱
岩田ビル		照栄建設㈱
宮石ビル	只松建設㈱1級建築士事務所	只松建設㈱
豊1丁目マンション	山本建築工房	㈱オークス建設
アクアシティ日赤通り	アトリエ佳仁住	㈱井上組
福浜中央クリニック	㈱汎建築設計事務所	大和建設㈱
ロイヤルマンション的場	㈱ジェイエムディ設計	㈱オークス建設
金山マンション	生和建設㈱1級建築士事務所	生和建設㈱
日佐公民館	㈲浜地建築設計	飯尾建設㈱
Eビル	㈱太陽設計	㈱イチケン
太平寺1丁目タウン	㈱坂本建築設計事務所	有澤建設㈱
荒戸1丁目マンション	アトリエ佳仁住	㈱井上組
プレミスト長崎スカイゲートウェイ	㈱ﾘｭｰﾃﾞｻﾞｲﾝﾌﾟﾛｼﾞｪｸﾄ1級建築士事務所	鉄建建設㈱九州支店
障害者支援施設「宰府園」	㈱太陽設計	㈱柿原組
城浜団地56棟改修工事	福岡県建築都市部住宅管理課	占部建設㈱
サンリヤン大宰府	㈲明水設計	西鉄建設㈱
エンクレスト大楠2丁目	㈱サニム建築事務所	㈱オークス建設
錦町Nビル	㈱内藤工務店1級建築士事務所	㈱内藤工務店

現場名	設計	施工
レークヒルズ野多目7番館	㈱マサキ設計事務所	㈱さとうベネック
オリエントビルプロジェクト No.65 クロスタワー	1級建築士事務所 山本建築工房	前田建設工業㈱ 九州支店
ベイパークタワーズ福岡第2期集合住宅開発計画	㈱山下設計	㈱さとうベネック
岩田ビル②		照栄建設㈱
中州5丁目ビル	㈱JIN建築設計	㈱高松組
アプローズ長崎 3・5番館	㈱JIN建築設計	前田建設工業㈱ 九州支店
BM筑紫通り	1級建築士事務所 山本建築工房	三井住友建設㈱ 九州支店
竹下駅前ビル		照栄建設㈱
Kビル		照栄建設㈱
東比恵2丁目マンション	㈱プランテック	㈱吉川工務店
アプローズ長崎 6番館	㈱JIN建築設計	前田建設工業㈱ 九州支店
オリエントビルプロジェクト No.66	1級建築士事務所 山本建築工房	三井住友建設㈱ 九州支店
サンリヤン春日原北町	㈱JIN建築設計	西鉄建設㈱
西新テラスハウス	鉄建建設㈱九州支店 1級建築士事務所	鉄建建設㈱ 九州支店
中呉服町ビル	三井住友建設㈱九州支店 1級建築士事務所	三井住友建設㈱ 九州支店
エバーライフ長者原	㈱JIN建築設計	㈱旭工務店
アプローズ薬院	㈱JIN建築設計	前田建設工業㈱ 九州支店
オーセントスクエア保田窪	㈱おおたに設計	日建建設㈱
アプローズ長崎 7番館	㈱JIN建築設計	前田建設工業㈱ 九州支店
アプローズ筑紫ヶ丘	㈱JIN建築設計	前田建設工業㈱ 九州支店
アーバンパレス千早	㈱久保建築設計	㈱吉川工務店
ソアラプラザ天神南	㈱那の津寿建築研究所	佐藤工業㈱・㈱増岡組 建設工事共同企業体
オリエントビルプロジェクト No.67	三井住友建設㈱九州支店 1級建築士事務所	三井住友建設㈱ 九州支店
ファーネスト茶山	㈱マサキ設計事務所	中村建設㈱
コアマンション箱崎	㈱雅禧建築設計事務所	九州建設㈱
UV小倉	1級建築士事務所 山本建築工房	㈱松村組
MJR大手門タワーレジデンス	㈱Gデザインアソシエイツ	九鉄工業㈱
IWAKI浅川TOWER	㈱TAC環境デザイン	㈱奥村組
オーヴィジョン紫原3丁目	㈱明水設計	TH建設㈱

現場名	設計	施工
グランガーデン福岡浄水	日本設計・西日本技術開発設計共同企業体	大成・西松建設共同企業体
MJR久留米	㈱山下設計	九鉄工業㈱
グランエターナ鍋島Ⅲ	㈱太陽設計	㈱未来図建設
N邸	高津建築設計	九州建設㈱
東田の愛香苑	アトラス1級建築士事務所	大内田建設㈱
城西3丁目ビル	上村建設㈱ 1級建築士事務所	上村建設㈱
浅川マンション	エース建設㈱ 1級建築士事務所	エース建設㈱
別府3丁目マンション	㈱おおたに設計	共立建設㈱
グランドパレス山手町	㈱久保建築設計	大内田建設㈱
柴戸ビル		照栄建設㈱
福間東ビル	㈱蓮建築研究所	占部建設㈱
博多南幼稚園		照栄建設㈱
ルピエ石城町	㈱マサキ設計事務所	松吉建設㈱
今宿ルネスマンション	大高建設㈱ 1級建築士事務所	大高建設㈱
室見3丁目ビル		照栄建設㈱
南大橋1丁目ビル		照栄建設㈱
大手門フラット	藤木秀俊建築計画工房	㈱黒木工務店
あさくら看護学校	㈱山下設計	㈱小嶋建設
姪浜3丁目ビル	照栄建設㈱ 1級建築士事務所	照栄建設㈱
井相田3丁目ビル	照栄建設㈱ 1級建築士事務所	照栄建設㈱
ネオヒューマインド下大利	照栄建設㈱ 1級建築士事務所	照栄建設㈱
学研都市駅前ビル	照栄建設㈱ 1級建築士事務所	照栄建設㈱
ヒューマインド浄水通り	㈱岡野設計事務所	照栄建設㈱
ネストピア博多駅前2丁目ビル	㈱太陽設計	照栄建設㈱
グランドメゾン大濠EQSINA	リーメック㈱ 1級建築士事務所	㈱鴻池組
特別養護露人ホームはまゆう	志賀建築設計事務所	梅林建設㈱
ぱぴね野芥		照栄建設㈱
オーヴィジョン東萩駅前	㈱明水設計	澤田建設㈱
柏原塗研工業㈱大分営業所	㈱村田相互設計	ナカノス建設工業㈱

現場名	設計	施工
WINDOM長岡	平倉建設㈱ 1級建築士事務所	平倉建設㈱
ゼロツー萩原	西日本建設㈱ 1級建築士事務所	西日本建設㈱
日吉町ビル	大連企画設計 1級建築士事務所	西日本建設㈱
柿添団地	大島建築設計事務所	㈲桑野組
パークサンリヤン香住ヶ丘	㈱檀建築設計事務所	松本・西鉄建設 建設工事共同企業体
サンリヤン箱崎Ⅰ・Ⅱ	㈱JIN建築設計	㈱松本組
サンリヤン上到津	㈲ATOM 建築設計室	松本・西鉄建設 建設工事共同企業体
渡辺通り1丁目マンション	ag architects	㈱善工務店
城南住宅	大分県土木建築部 施設整備課	セキ土建・三原組 共同企業体
エイルマンション志免町	㈱サニム建築事務所	TH建設㈱
苅田町浄化センター	日本下水道事業団	㈱古賀木材センター 建築部
S・G大濠	BAS建築 設計事務所	戸田建設㈱
プレミスト平尾浄水B棟	㈱H.S.R. プランニング	㈱鴻池組
庄フクエ様共同住宅	大東建託㈱北九州支店 1級建築士事務所	大東建託㈱ 北九州支店
島崎喜一郎様共同住宅	大東建託㈱北九州支店 1級建築士事務所	大東建託㈱ 北九州支店
アバンセ中央Ⅱ	弾1級建築士事務所	弾不動産建設㈱
プレミスト平尾浄水A棟	㈱H.S.R. プランニング	㈱鴻池組
姪浜4丁目マンション	九州スターツ㈱ 1級建築士事務所	㈱中野組
平道公民館	太平設計 1級建築士事務所	㈱安部勇建設
小野邸	三島設計事務所	松尾建設㈱
ダイアリー九州学研都市駅前マンション	新生設計㈱	㈱中野組
コスタ・テラ周船寺	㈱太陽設計	㈱松本組
MJR香椎	㈱稲永 建築設計事務所	松尾建設㈱
板付1丁目合庭ビル	照栄建設㈱ 1級建築士事務所	照栄建設㈱
(仮)鶴崎ビル	照栄建設㈱ 1級建築士事務所	照栄建設㈱
サンリヤン唐人町	福永博建築研究所	西鉄建設㈱
アーバンパレス長住	㈱久保建築設計	㈱松本組
サンリヤン美和台Ⅰ,Ⅱ番館	㈲ATOM 建築設計室	西鉄建設㈱
ベンタナヒルズ篠栗8号館	㈱ジェイエムディ設計	㈱松尾建設

現場名	設計	施工
アーバンパレス箱崎	㈱サニム建築事務所	㈱吉川工務店
(仮)クレアシティ大濠	㈱INA新建築研究所	多田建設㈱
千早Mビル	㈱イチケン	㈱イチケン
アメックス博多	㈱竹中工務店 1級建築士事務所	㈱竹中工務店
牧之原むつみ園改築工事	永園設計㈱	㈱前田組
ルネス鳥栖	㈲北島建築研究所	㈱かねぜん建設
博多駅南レジデンスオフィス	阪根宏彦計画 設計事務所	鉄建建設㈱ 九州支店
ラクレイス大橋	福永博建築研究所	西鉄建設㈱
CLK九大2号館	太陽設計・第一都市計画共同企業体	㈱未来図建設
アプローズ鹿児島Ⅰ・Ⅱ	㈱JIN建築設計	前田建設工業㈱ 九州支店
MJR西新2丁目	K-2 DESIGN COMPANY LTD.	九鉄工業㈱
MJR百道2丁目	㈱今泉 1級建築士事務所	㈱大林組
モントーレ福岡空港駅	㈱おおたに設計	広成建設㈱
サヴォイ大博町	㈲トータルバック	㈱北洋建設
SPビル	㈱ラプロス	㈱重岡工務店
ビバシティ赤迫	㈱諏訪設計	五光建設㈱
エンクレスト薬院Ⅳ	㈱テクノアート 1級建築士事務所	㈱吉川工務店
ポレスター光の森	㈱マリモ	九鉄工業㈱
グランドパレス国分駅前	㈱久保建築設計	㈱イチケン
ヒューマインド美野島	照栄建設㈱ 1級建築士事務所	照栄建設㈱
AlicStyle-小戸	㈱雅禧 建築設計事務所	TH建設㈱
ファーネスト二日市南	㈱K・Tプランニング	中村建設㈱
朝倉市営住宅 松の木団地	梶原・大坪・柿原特定建設工事共同企業体	梶原建築設計事務所
薬院3丁目ビル	照栄建設㈱ 1級建築士事務所	照栄建設㈱
新宮中央プロジェクト	㈱明水設計	タマホーム㈱
堅粕第2住宅	㈱志賀設計	照栄建設㈱
レジオンサンリヤン照国町	㈱ハートス設計	㈱奥村組
七隈Mビル	照栄建設㈱ 1級建築士事務所	照栄建設㈱
ジョイナス東比恵	㈱アーキスタイル	広成建設㈱

現場名	設計	施工
室見4丁目マンション	照栄建設㈱ 1級建築士事務所	照栄建設㈱
浜の町病院	㈱梓設計	西松建設㈱
菊陽中部小学校	佐藤設計㈱	㈱建吉組
ヒューマインドけやき通り	照栄建設㈱ 1級建築士事務所	照栄建設㈱
吉塚6丁目プロジェクト	照栄建設㈱ 1級建築士事務所	照栄建設㈱
飯塚市立頴田小中学校	㈱大建設計	九特・徳永特定建設工事共同企業体
千早61ビル	㈲GA 総合建築研究所	㈱北洋建設
ル・クレド高取	㈱長谷 コーポレーション	九鉄工業㈱
東福岡岡本ビル	㈱蓮建築研究所	占部建設㈱
アーバンパレス愛宕	R.E.D Architect Design co.ltd	㈱吉川工務店
老人ホームさくら苑	㈲吉高綜合設計コンサルタント 1級建築士事務所	森田建設㈱
熊本春日賃貸マンション	㈱醇建築 まちづくり研究所	九鉄工業㈱
おおはし苑	㈲岡野設計事務所	大和ハウス工業㈱
公営住宅東浜山団地	㈱大脇設計	松鶴建設㈱
ル・サンク高取	㈱雅禧 建築設計事務所	九鉄工業㈱
なのみ一枝会老人ホーム	アーキスタジオkoh 1級建築士事務所	鉄建建設㈱
エイルマンション大分駅前Ⅱ	㈱サニム建築事務所	森田建設㈱
ポーラスター野中町	㈱アーキスタイル	東洋建設㈱
アメイズ片島	㈱シフトライナー一級建築士事務所 ・クラッチ1級建築士事務所	東洋建設㈱
エクセレン荒江(改修)	野見山 建築設計事務所	松井建設㈱
AlicStyle-篠栗	㈱K・Tプランニング	吉原建設㈱
フォーサイト博多駅南	照栄建設㈱ 1級建築士事務所	照栄建設㈱
AlicStyle-志免	㈱K・Tプランニング	九州総合建設㈱
ウェルブライト須恵ステーション	㈱雅禧 建築設計事務所	㈱吉川工務店
RJR大分	㈱醇建築設計	九鉄工業㈱
グランフォーレ野間	㈱JIN建築設計	㈱未来図建築
ルピエ渡辺通り	㈱ミッド建築研究所	松吉建設㈱
今川1丁目店舗付賃貸住宅	大和ハウス工業㈱福岡支店 1級建築士事務所	大和ハウス工業㈱
平尾2丁目ビル	照栄建設㈱ 1級建築士事務所	照栄建設㈱

現場名	設計	施工
春吉2丁目ビル	照栄建設㈱ 1級建築士事務所	照栄建設㈱
愛宕3丁目計画	㈱綜企画設計 福岡支店	上村建設㈱
一枝2丁目マンション	㈱Gデザインアソシエイツ	若築建設㈱
アーベインルネス若久3ブロック	㈱汎建築研究所	若築・アスミオ.建設工事共同企業体
ボヌールⅡ	㈱A-UN 1級建築士事務所	㈱オークス建設
香椎駅前2丁目賃貸マンション	東洋建設工業㈱	東洋建設㈱
モントーレ東比恵1・2番館	㈱アーキスタイル	松吉建設㈱
グランドパレス与次郎	㈱久保設計	㈱イチケン
ラクレイス高宮	㈱松本組 1級建築士事務所	㈱松本組
サヴォイ美野島	㈱福永博建築研究所	松井建設㈱
サンメゾン南福岡	㈱JIN建築設計	東洋建設㈱
ワイエヌビル	大和ハウス工業㈱北九州支店 1級建築士事務所	大和ハウス工業㈱
横山病院(改築)	㈱Dai建築DESIGN	清水建設㈱
ル・サンク美明壱番館	㈱醇建築 まちづくり研究所	九鉄工業㈱
佐賀関本町住宅	大分市土木建築課 住宅課	豊國・竹内特定建設工事共同企業体
フェニックス一の宮	㈱近代設計 コンサルタント	松尾建設㈱
アーバンパレス高取	㈱R.E.D 建築設計事務所	㈱吉川工務店
CLUB赤坂レジデンス	㈱明水設計	㈱東部産業
福岡市公営住宅(弥永団地)	㈲大部設計事務所	照栄建設㈱
MJR宇宿パークサイド	K-2DESIGN COMPANY LTD	九鉄工業㈱
ヒューマインド折立	照栄建設㈱ 1級建築士事務所	照栄建設㈱
塩原山根ビル	照栄建設㈱ 1級建築士事務所	照栄建設㈱
白金3丁目計画	㈱雅禧 建築設計事務所	㈱オークス建設
南庄コーポラティブハウス	リーメック㈱	照栄建設㈱
AlicStyle-柳川駅前	㈱明水設計	金子建設㈱
オーヴィジョン熊本駅前	㈱明水設計	㈱ナカノフドー建設
三萩野保育園	㈱辰元設計事務所	㈱サンコービルド
大手門ワンルームマンション	㈱福永設計事務所	上村建設㈱
AlicStyle-博多南	㈱福永博建築研究所	広成建設㈱

現場名	設計	施工
貸事務所付マンション（植木マンション）	大和ハウス工業㈱北九州支店 1級建築士事務所	大和ハウス工業㈱
BMW小倉北ショールーム	大和ハウス工業㈱北九州支店 1級建築士事務所	大和ハウス工業㈱
マルショク深町店	大和ハウス工業㈱北九州支店 1級建築士事務所	大和ハウス工業㈱
上呉服ばんらいハイツ	㈱メドックス	㈱佐伯建設
ベーシック博多駅南	㈱石橋建築環境創作所	美里建設㈱
ポレスターはません通り	㈱マリモ	㈱坂下組
庄内病院	メイ建築研究所	吉原建設㈱
長崎県警察機動隊	㈱佐藤総合計画	㈱安藤・間
アイランドコート長嶺南	㈲翔建築計画	㈱森本組
畑病院サービス付高齢者向け住宅	松井設計	㈱大林組
グランドパレスみなと大通り公園	㈱久保建築設計	㈱イチケン
中洲4丁目ビル計画	㈱三浦紀之建築工房	㈱淺沼組九州支店
宿毛高校図書館耐震補強その他改修主体工事	㈱連合設計事務所	㈱アーキテック
医療法人回生会小規模介護老人保健施設	㈱梓設計九州支店	宮原建設㈱
医療法人一誠会三宅病院サービス付高齢者向け住宅	清水建設㈱九州支店 1級建築士事務所	清水建設㈱九州支店
グランドパレス泉崎	㈱久保建築設計	㈱イチケン福岡支店
以和貴マンションIRIS沢見	㈱TAC環境デザイン	㈱奥村組
本田様介護士施設（原3丁目）	大和ハウス工業㈱福岡支店 1級建築士事務所	大和ハウス工業㈱
アベイル・バースデイ横手店	大和ハウス工業㈱福岡支店 1級建築士事務所	大和ハウス工業㈱
森様店舗付賃貸マンション	大和ハウス工業㈱福岡支店 1級建築士事務所	大和ハウス工業㈱
住吉2丁目マンション	㈱おおたに設計	㈱未来図建設
再春館女子単身寮増築	味岡建設㈱ 1級建築士事務所	味岡建設㈱
愛宕山展望台	三井住友建設㈱九州支店 1級建築士事務所	三井住友建設㈱九州支店
ホンダカーズ博多柳川市支店	大和ハウス工業㈱福岡支店 1級建築士事務所	大和ハウス工業㈱
トラスト侍町	㈱おおたに設計	㈱イチケン
行橋保育園園舎（増築）	浜地設計㈱	梅林建設㈱
ALLEY Ⅲ	照栄建設㈱ 1級建築士事務所	照栄建設㈱
井上様共同住宅	大和ハウス工業㈱北九州支店 1級建築士事務所	大和ハウス工業㈱
サンメゾン次郎丸	㈱サンユニオン	日本国土開発㈱九州支店

現場名	設計	施工
ヒューマインド若久	照栄建設㈱ 1級建築士事務所	照栄建設㈱
大楠マンション	㈱福永博建築研究所	照栄建設㈱
六本松ビル	大和ハウス工業㈱北九州支店 1級建築士事務所	大和ハウス工業㈱
AlicStyle-粕屋中央ザ・テラス	㈱K・Tプランニング	九州総合建設㈱
あべりあ浅野ビル	㈱川原建築設計工房	㈱サンコービルド筑豊支店
大原中学校校舎大規模改造	㈱石井建築設計事務所	金子建設㈱
シェリアン熊本新屋敷	㈱アトム建築設計室	金子建設㈱
上津町地域密着型特別養護老人ホーム	㈱匠建築研究所	金子建設㈱
サンリヤン久留米東町	㈱Gデザインアソシエイツ	金子建設㈱
エイリックスタイル錦町ザ・テラス	㈱明水設計	新成建設㈱
レスコ岩田町	一級建築士事務所 ㈱サンユニオン	新成建設㈱
AlicStyle-下郡ザ・テラス	㈱アーキスタイル	新成建設㈱
新宮美咲マンション	野口直樹建築設計事務所	香椎建設㈱
木町4丁目マンション	㈱渡辺設計事務所	㈱サンコービルド筑豊支店
竪町レジデンス	㈱渡辺設計事務所	㈱川口建設
AlicStyle-唐津駅前	㈱H・S・Rプランニング	㈱福田組九州支店
CLUB ALIC 姪浜駅南	株式会社アルシスホーム 1級建築士事務所	中村建設㈱
アルシオンビル	㈱楠山設計九州支店	美里建設㈱
住宅型有料老人ホームアフィニティー	㈱楠山設計九州支店	森田建設㈱
AlicStyle-顕徳町	㈱アーキスタイル	㈱菅組
サンパーク金池EXIA	一級建築士事務所 ㈱サンユニオン	㈱菅組
AlicStyle-中津駅前	㈱マサキ設計事務所	㈱菅組
新宮町立新宮東中学校	㈱楠山設計九州支店	戸田建設㈱九州支店
AlicStyle-門松	㈱K・Tプランニング	九州総合建設㈱
香椎・まるひろビル	㈱蓮建築研究所	九州建設㈱
サンメゾン水前寺駅前プロジェクト	㈱エヌプラスアーキテクトデザインオフィス	㈱アスク工業
プラネスト大牟田不知火	㈲こんどう建設設計事務所	東洋建設工業㈱
福津プロジェクト	1級建築士事務所 KAN planning	㈱東部産業
ハイコムライフクリエート	大和ハウス工業㈱熊本支店 1級建築士事務所	大和ハウス工業㈱熊本支店

現場名	設計	施工
ネオス新栄町駅パークサイド	クラッチ一級建築士事務所	東洋建設工業㈱
AlicStyle行橋駅前ザ・テラス	㈱マサキ設計事務所	広成建設㈱九州支店
サンメゾン九大学研都市プロジェクト	一級建築士事務所㈱サンユニオン	㈱イチケン福岡支店
日の出町2丁目マンション	㈱雅禧建築設計事務所	㈱イチケン福岡支店
オーヴィジョン新山口駅グレイス	㈱エヌプラスアーキテクトデザインオフィス	㈱イチケン福岡支店
サングレート平尾	㈱久保建築設計	㈱イチケン福岡支店
コープやまぐちここと新下関店	㈱あい設計	㈱イチケン福岡支店
大橋クリニックビル	照栄建設㈱1級建築士事務所	照栄建設㈱
ヒューマインド横手	照栄建設㈱1級建築士事務所	照栄建設㈱
フォーサイト博多駅東1丁目	照栄建設㈱1級建築士事務所	照栄建設㈱
早良区南庄保育施設	大和ハウス工業㈱福岡支社流通1級建築士事務所	大和ハウス工業㈱福岡支社
SKスプリングスガーデン	大和ハウス工業㈱福岡支社流通1級建築士事務所	大和ハウス工業㈱福岡支社
サンリブきふね	㈱河野建築設計事務所	大和ハウス工業㈱北九州支店
警固ロイヤルビル	大和ハウス工業㈱福岡支社流通1級建築士事務所	大和ハウス工業㈱福岡支社
KCAクロスプラザ大分駅南	大和ハウス工業㈱大分支店1級建築士事務所	大和ハウス工業㈱大分支店
大名テナントビル	大和ハウス工業㈱福岡支社流通1級建築士事務所	大和ハウス工業㈱福岡支社
弁天町賃貸マンション	大和ハウス工業㈱福岡支社流通1級建築士事務所	大和ハウス工業㈱福岡支社
パレス薬院	BAS建築設計事務所	㈱未来図建設
ネッツトヨタ西日本那珂川支店	大和ハウス工業㈱福岡支社流通1級建築士事務所	大和ハウス工業㈱福岡支社
平尾小学校講堂兼体育館改築等	㈱桂総合設計事務所	照栄建設㈱
ふくの湯新宮店	㈱玉岡設計	㈱イチケン福岡支店
博多駅前NKビル	㈱イチケン福岡支店1級建築士事務所	㈱イチケン福岡支店
クリオ久留米セントラルマークス	㈱雅禧建築設計事務所	金子建設㈱
中井4丁目マンション	美里建設㈱1級建築士事務所	美里建設㈱
あまごころ本舗㈱様店舗付賃貸マンション	大和ハウス工業㈱福岡支社流通1級建築士事務所	大和ハウス工業㈱福岡支社
南片江食事付計画	大和ハウス工業㈱福岡支社流通1級建築士事務所	大和ハウス工業㈱福岡支社
modern palazzo大名	ヤドカリエ合同会社	株式会社へいせい
総合ケアセンター茶山	㈱アービカルネット	佐藤工業㈱九州支店
エンズプラザライカム	㈱チームアルファ	㈱東江建設

現場名	設計	施工
ルピエ博多駅	㈱ミッド建築研究所	松吉建設㈱
ホテルランタナ那覇国際通り	㈱ジーユープランニング	㈲喜藤組
CLUBTHE薬院ステーションタワー	㈱明水設計	広成建設㈱九州支店
福岡市博多区三筑2丁目プロジェクト	広成建設㈱一級建築士事務所	広成建設㈱九州支店
CLUBTHE大濠2丁目	㈱マサキ設計事務所	㈱オークス建設
サンメゾン曙1丁目	㈱雅禧建築設計事務所	鉄建建設㈱九州支店
サンメゾン古城堀端公園	㈱エヌプラスアーキテクトデザインオフィス	㈱三津野建設
ホテルグランドルチェ博多	㈱OMテック	㈱岩堀工務店
大濠プロジェクト	YAMASHITA建築設計事務所	㈱エスジーコーポレーション
教育大前岡本ビル	㈱蓮建築研究所	美里建設㈱
八女福祉会八女の里八媛苑	牧口建築設計事務所	㈱石橋組
JA筑紫やすらぎ会館那珂川斎場	㈱和田設計	照栄建設㈱
西新1丁目ビル	照栄建設㈱1級建築士事務所	照栄建設㈱
白木原1丁目ビル	照栄建設㈱1級建築士事務所	照栄建設㈱
グランドオーク久留米通町	リーメック㈱	金子建設㈱
住吉2丁目954-20レジデンシャルホテルPJ	㈱プランテック建築設計事務所	金子建設㈱
住吉2丁目954-59レジデンシャルホテルPJ	㈱プランテック建築設計事務所	金子建設㈱
筑邦銀行東合川支店	金子建設一級建築士事務所	金子建設㈱
アパホテル〈TKP福岡赤坂〉	IAO竹田設計	㈱イチケン福岡支店
アパホテル〈TKP博多東比恵駅前〉	IAO竹田設計	㈱イチケン福岡支店
アイランドシティ商業棟	㈱梓設計九州支社	大和ハウス工業㈱福岡支社
アイランドシティホテル棟	㈱梓設計九州支社	大和ハウス工業㈱福岡支社
浦頭クルーズターミナル	九州建設設計室一級建築士事務所	大和ハウス工業㈱福岡支社
エンクレスト千早5丁目	㈱テクノ・アート一級建築士事務所	エースス建設㈱
ルピエ警固2丁目	㈱ミッド建築研究所	松吉建設㈱
ルピエ九大学研都市	㈱ミッド建築研究所	松吉建設㈱
青果市場買荷積込所増築	㈱船越建築設計事務所	コスモ建設㈱
住宅型有料老人ホーム桜寿のさと松島	㈱彩創建築設計	コスモ建設㈱
カルナス城野駅前	㈱アトム建築設計室一級建築士事務所	㈱森本組九州支店

現場名	設計	施工
浦添伊祖マンション	㈱デザインスタジオ琉球樂団	㈱大成ホーム
ミルコマンション名護	㈱バウ設計集団	㈲ツナミ組
エイリックスタイル大橋テラスヒルズ	㈱明水設計	九州総合建設㈱
北九州市小倉北区青葉2丁目プロジェクト	広成建設㈱一級建築士事務所	広成建設㈱九州支店
JA筑紫山田支店	JA農協九州一級建築士事務所	東洋建設工業㈱
プラネスト菊陽	㈱創建築設計事務所	東洋建設工業㈱
グランデ東雲	301一級建築士事務所	九州建設㈱
香椎・荒牧ビル	㈱蓮建築研究所	九州建設㈱
福岡市中央区今泉2丁目計画	㈱Gデザインアソシエイツ	㈱錢高組九州支店
ル・サンク大手門	リーメック㈱	日本国土開発㈱
HTSビル	渋田建築計画一級建築士事務所	㈱末永工務店
松浦市市民総合プラザ	一級建築士事務所㈱貞方設計事務所	㈱上滝・堀内組特定共同企業体
フォーサイト六本松Ⅱ	照栄建設㈱1級建築士事務所	祐榮建設㈲
ｼﾞｬｶﾞｰ･ﾗﾝﾄﾞﾛｰﾊﾞｰ福岡ショールーム増築及び改装	Archi SystemGA総合建築研究所	㈱へいせい
ルネ荒江	東福互光㈱	㈱北洋建設
愛宕けいあい保育園改修	㈱俊設計	㈱まついエ務店
直方・感田共同住宅	㈱蓮建築研究所	㈱矢津田工業
グランフォーレ春日宝町3丁目	㈱エヌプラスアーキテクトデザインオフィス	㈱大島組
サングレード那珂	㈱サニム建築事務所	㈱大島組北九州支店
渡辺通り4丁目商業複合型賃貸マンション	㈱Gデザインアソシエイツ	鹿島・九鉄特定建設共同企業体
藤崎住宅	㈱Gデザインアソシエイツ	㈱淺沼組
ヴィラージュ博多駅前ビルディング	一級建築士事務所㈱サンユニオン	起産建設㈱
セントロイヤル新飯塚駅	㈱曽根設計事務所	㈱サンコービルド筑豊支店
エイリックスタイル内浜2丁目	株式会社アルシスホーム1級建築士事務所	中村建設㈱
西日本スカイテック㈱社屋	㈱坂田建築事務所	㈱博栄建設
平成30年度事業福岡県公営住宅大島団地全面的改善	㈱那の津寿建築研究所	㈱萩原工務店
日創プロニティ(株)社屋	照栄建設㈱1級建築士事務所	照栄建設㈱
ヒューマインド鳥飼	照栄建設㈱1級建築士事務所	照栄建設㈱
松本ビル	照栄建設㈱1級建築士事務所	照栄建設㈱

現場名	設計	施工
西新1丁目ビル	照栄建設㈱1級建築士事務所	照栄建設㈱
姪浜5丁目ビル	照栄建設㈱1級建築士事務所	照栄建設㈱
三筑2丁目ビル	照栄建設㈱1級建築士事務所	照栄建設㈱
障害者支援施設青葉園	㈲アクト建築設計室	㈱ツナミ組
香椎駅前2丁目テナントビル	照栄建設㈱1級建築士事務所	祐榮建設㈲
舞鶴2丁目マンション	㈱おおたに設計	㈱未来図建設
対馬小路マンション	㈱おおたに設計	㈱未来図建設
築港本町マンション	㈱おおたに設計	㈱未来図建設
サンメゾン港2丁目プロジェクト	㈱H.S.Rプランニング	エースス建設㈱
PLATINUM GALA	ケイズ建築事務所	美里建設㈱
住宅型有料老人ホーム到津の森Ⅱ	㈱楠山設計九州支店	美里建設㈱
福津市宮地浜共同住宅	㈱蓮建築研究所	美里建設㈱
Equalビル	ケイズ建築事務所	美里建設㈱
Elcerezo	ケイズ建築事務所	美里建設㈱
		他多数有

会 社 概 要

会社名	ケイテック株式会社
所在地	〒811-3134 福岡県古賀市青柳 1288 番地 7 TEL.092-410-1122　FAX.092-410-1124
設立	平成 18 年 6 月 27 日
資本金	1000 万円
代表者	代表取締役　久壽米木 隆
建設業許可	▶ 一般建具工事業 福岡県知事　般 -29　第 102120 号 ▶ 一般板金工事業 福岡県知事　般 - 1　第 102120 号
取引銀行	西日本シティ銀行新宮支店 佐賀銀行土井支店　/　商工組合中央金庫福岡支店 福岡銀行古賀支店　/　遠賀信用金庫古賀支店
主な事業内容	アルミ民間手摺・アルミ BL 手摺・下水道事業団手摺 アルミ笠木・アルミ面格子・アルミルーバー アルミ形材販売 他　エクステリア製品販売・施工 製作金物設計・施工 建築建材付属金物販売
取扱商品	アルミ・ステンレス スチール・アクリル ポリカーボネイト板・サンドイッチパネル 現場建築金物・パンチング　他

新 規 事 業

会社名	KTEC NEXT 株式会社　一級建築士事務所
所在地	〒811-3134 福岡県古賀市青柳 1288 番地 7 TEL.092-410-1122　FAX.092-410-1124
設立	令和 2 年 7 月 1 日
資本金	100 万円
代表者	代表取締役　久壽米木 隆
主な事業内容	建築設計事務所の経営 建築設計業務、管理に関するコンサルティング業務 建物調査、診断、改修工事の立案及び建物の調査書、 診断書、改修工事工程表等の作成業務 前号に附帯関連する一切の事業

K.TEC

ケイテック株式会社
KTEC NEXT 株式会社
〒811-3134 福岡県古賀市青柳 1288 番地 7
TEL 092(420)1122　FAX 092(410)1124